SERIE **SPX**

Serie **SPX**, de pequeño formato y gran precisión.

- Balanza construida completamente en ABS.
- Plato de acero inoxidable.
- Dispaly LED con iluminación interna.
- Rango de tara al 100%.
- Funcion cuentapiezas.

Utilizaciones principales

La **Serie SPX de GRAM ofrece un pesaje básico, suficiente para la mayoría de aplicaciones**. Es muy adecuada para envasado, comprobación de productos, y aplicaciones de pesada en general. De construcción muy robusta fabricada en ABS, son adecuadas para los usos más intensivos.

Toda la serie está equipada con célula de pesada monotype RX3, fabricada en aluminio de alta resistencia, que no solamente otorga una alta precisión, sino también una larga duración y alta fiabilidad.

Especialmente indicada para el proceso de envasado y control en la industria agricola, (fresas, champiñones, tomate, etc.).

Alimentador AC y pilas secas

Alimentación AC o pilas secas (opcionales) de tipo AAA 1,5V para su su uso en cualquier lugar.

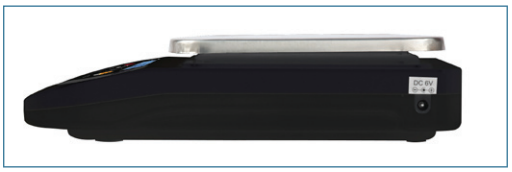

Bajo perfil

Balanza de bajo perfil, fácil de trasportar y comodo almacenamiento.

Especificaciones técnicas

Alimentación: adaptador 6V
Pilas: 4 pilas AAA 1,5V (no incluidas)
Temperatura de trabajo: +5°C / +35°C

Características técnicas

Modelo	SPX-600-D	SPX-1000-D	SPX-3000-D	SPX-6000
Referencia	6926	6928	6929	6927
Capacidad	600 g	1000 g	3000 g	6000 g
Resolución	0,1 g	0,1 g	0,1 g	1 g
Cantidades disponibles para la introducción de la muestra en cuentapiezas	10, 20, 50, según elección			
Unidades de pesada	g (kg), lb, oz/lb			
Rango de tara	100% del fondo de escala			
Material de la estructura	ABS			
Material de la plataforma	Acero inoxidable			
Dimensiones de la plataforma (mm)	155 x 155			
Dimensiones totales (mm)	170 x 250 x 60			
Peso neto total (g) (con embalaje)	785			

Dimensiones exteriores (mm)
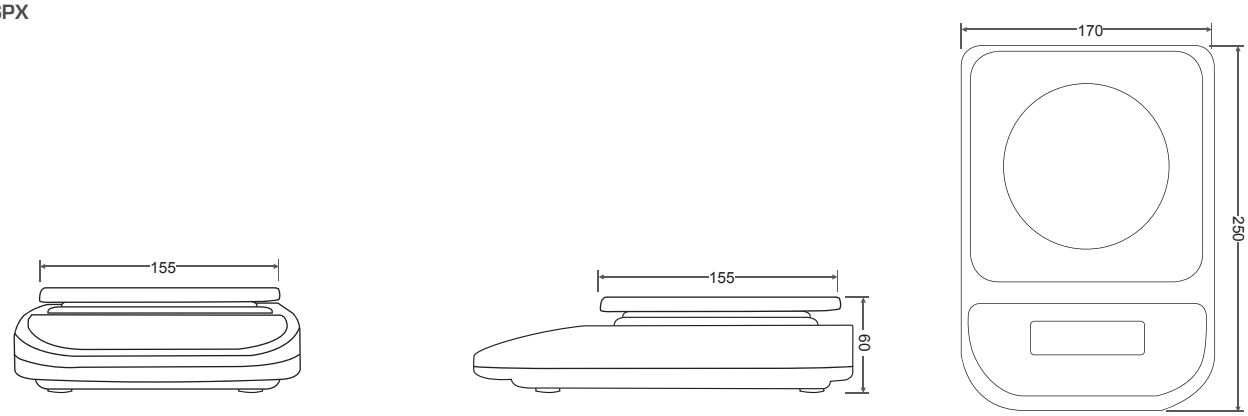
Serie **SPX**