SERIE S3/S3i

Las nuevas **S3** de Gram. Resistentes y con protección total.

- Display LCD con iluminación interna muy brillante.
- 4 niveles de función auto hold, para pesar objetos de gran tamaño.
- Función de comprobación alto/ok/bajo, con indicación óptica y acústica.
- Memoria de 20 taras numéricas.
- Memoria de 100 productos para cuenta piezas.
- Conexión para impresora y PC o display remoto opcional.
- Auto desconexión programable.
- Versiones en ABS y acero inoxidable.

Sin rival en su categoría

Versatil en sus múltiples aplicaciones

Ideal para el uso industrial, alimentos y pequeño almacén. Con estructura de bajo perfil, otorga a nuestra S3 un aspecto de **gran solidez y avanzado diseño**.

Función auto hold

Pese objetos grandes y visualize su peso después en el display.

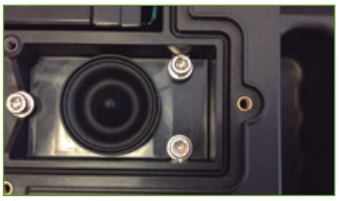

Protección total

Juntas de silicona para evitar que líquidos y polvo puedan entrar en el interior de las balanzas S3.

Alimentación

Alimentación AC inferior estanco y batería recargable, para su uso en cualquier situación, lejos de cualquier enchufe de red.

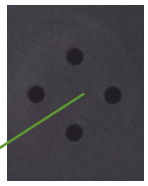

Sistema de compensación

Sistema de compensación de la fuerza de gravedad, mantiene la precisión en cualquier lugar del planeta.

Cómodo transporte

Con dos asas incorporadas facilita su movilidad.

Conectividad

Con doble salida opcional de datos, compatible con nuestra impresora PR3 y salida RS 232-C para conexión a PC o nuestro display remoto opcional. Conexión para opciones de Salida de Relés.

Le ofrecemos la última tecnología...

WIRELESS

Conectividad inalámbrica

Con salida opcional de datos RS 232-C compatible con nuestra impresora PR3-W (inalámbrica), puede imprimir sin cable de conexión. Puede tener su impresora en la oficina y su S3 en el almacén.

Indicador remoto inalámbrico

El indicador remoto RD3-W funciona de forma inalámbrica, sin necesidad de cables. Se puede instalar hasta 50 m de distancia. Dígitos de 75 mm.

Claro display de fácil lectura

La Serie S3 dispone de un display LCD con iluminación interna muy brillante. También incluye una función de auto-desconexión de la retroiluminación para alargar la vida de la batería.

Visualizador para limites de peso

Su barra de indicación es muy útil para clasificación de productos. Su señal acústica trabaja conjuntamente con la indicación visual.

Plato de acero inoxidable

El plato de 1,5 mm de grosor, inusual en balanzas de este tipo, ofrece una extrema resistencia al duro trabajo diario.

Teclado de uso intuitivo

Su teclado con cursor en cruz simplifica la navegación por los menús y la configuración de la balanza.

Utilizaciones principales

Toda la serie está equipada con célula de pesada monotype RX3 ultraligera, fabricada en aluminio de alta resistencia, que no solamente otorga una alta precisión, sino también una larga duración y alta fiabilidad.

La nueva S3 aventaja a la competencia gracias a su **protección total contra líquidos y atmósferas agresivas**. Sus cinco juntas de silicona sellan la balanza para protegerla de los agentes externos, y su compensación interna de la fuerza de gravedad garantiza su funcionamiento correcto en cualquier lugar del planeta.

La carcasa en ABS (S3) o acero inoxidable (S3i) que equipan los modelos de la serie S3, garantiza una protección y dureza envidiables. Su resistencia es altamente apreciada por sus usuarios.

El plato de acero inoxidable de 1,5 mm de grosor, algo inusual en balanzas de este tipo, ofrece una extrema resistencia al duro trabajo diario. Su ajuste a la balanza sin tornillos ni anclajes le dan una protección extra al sensor de la balanza, y permite también lavarlo en el lavavajillas.

El acceso a las funciones de la balanza no puede ser más simple: un solo cursor en cruz facilita y agiliza la programación y selección de los múltiples modos de trabajo de la S3. En pocos segundos podrá memorizar una tara manual o una selección de límites de peso para clasificar productos.

Con la S3 todo es posible, desde el contaje de piezas con memoria de hasta 100 pesos unitarios, pasando por la clasificación de productos con memoria de hasta 20 productos y 20 memorias de tara.

Su potente software permite funciones avanzadas, incluyendo tara automática, muy útil en envasado de productos; memorización de la última pesada, con desactivación automática al realizar la siguiente operación; y muchas más funciones de gran utilidad.

Dispone de doble conexión para impresora y para PC opcional, que unida a nuestra impresora PR3, permite obtener los datos de la pesada (peso neto, peso bruto, tara, piezas, etc.) en castellano, inglés, francés y alemán, y en 5 distintos formatos de impresión. Su función de acumulación combinada con nuestra impresora PR3 permite sumar todas las pesadas e imprimir el total acumulado. La salida RS 232-C permite conectar un display remoto opcional o un PC y a la vez trabajar con la impresora.

Con estructura de bajo perfil, para una limpieza óptima, otorga a nuestra S3 un aspecto de **gran solidez y avanzado diseño**.

Trabaje sin tocar el teclado con nuestra salida de tara opcional. Con un pedal de pie o pulsador de mano, puede tarar los recipientes o ingredientes sin necesidad de pulsar la tecla Tara. **Consiga mayor rapidez en la preparación de pizzas o en su cadena de envasado de productos.**

Fácil de limpiar

Las balanzas S3 se pueden lavar con chorros de agua, gracias a su perfecta estanqueidad. Su plato de acero inoxidable con soporte de goma se puede limpiar en el lavavajillas.

Modos de funcionamiento

Pesada standard
Pesada en gramos, libras o libra/onzas.

Conteo de piezas
Cuenta fácilmente piezas de peso similar, y memoriza el peso unitario de 100 distintas referencias para su uso posterior.

Clasificación por peso
Realiza la clasificación de piezas por medio de valores de peso mínimo y máximo prefijados. Funciona por tramos, con visualización directa por medio de la barra de clasificación.

Impresión de tickets

Datos de la pesada (peso neto, peso bruto, tara, piezas, etc.), en 5 formatos de impresión en castellano, inglés, francés y alemán. Pesada acumulativa con impresión de las pesadas y del total acumulado.

Pedal de tara (opcional)

Con este útil pedal de pie puede realizar el tarado sin tocar la balanza.

Opciones disponibles

- Batería
- Salida de Relés
- Salida pulsador tara externa
- Doble salida de datos, impresora y RS 232-C
- Impresoras PR3 y PR3-W
- Displays remotos RD3 y RD3-W
- Software Virtual Key para PC, captura de datos
- Pedal de tara

Especificaciones técnicas

Alimentación: 230 V/50 Hz (Euro) 11 V AC
Batería: Tiempo de servicio 30/60 horas
Temperatura de trabajo: +5°C / +35°C

Características técnicas

Modelo	S3i-6	S3i-15	S3i-30	S3-6	S3-15	S3-30
Referencia	6167	6168	6169	6159	6160	6161
Capacidad	6000 g	15 kg	30 kg	6000 g	15 kg	30 kg
Resolución	1 g	2 g	5 g	1 g	2 g	5 g
Linealidad	±1 g	±2 g	±5 g	±1 g	±2 g	±5 g
Reproducibilidad	2 g	3 g	7 g	2 g	3 g	7 g
Tiempo de lectura	2 segundos					
Peso mínimo unitario en cuentapiezas (recomendado)	>0,1 g	>0,2 g	>0,5 g	>0,1 g	>0,2 g	>0,5 g
Tiempo de calentamiento	1 hora					
Pesa de calibración	Seleccionable					
Cantidades disponibles para la introducción de la muestra en cuentapiezas	10, 25, 50, 100, según elección					
Unidades de pesada	g (kg), lb, oz/lb					
Interface	RS 232-C y TTL					
Humedad del aire	máx. 99%					
Material de la estructura	Superior en acero inoxidable e inferior en ABS			Superior e inferior en ABS		
Protección estanqueidad	IP-66					
Dimensiones del plato (mm)	250 x 197					
Dimensiones externas (mm)	291 x 398 x 98					
Peso neto total (kg)	4,3			3,7		

Dimensiones exteriores (mm)
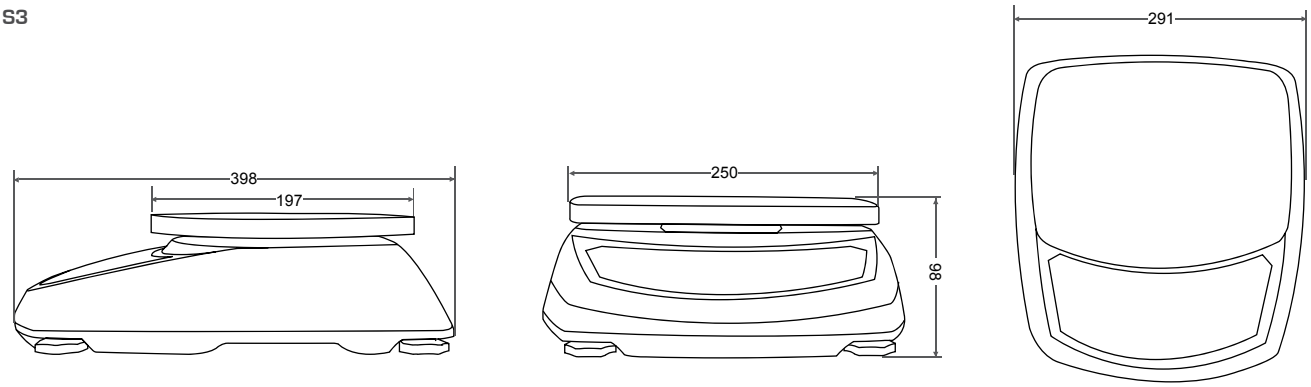
Serie **S3**