SERIE K3

K3

K3i

Indicadores **Serie K3** de Gram. Los mejores de su categoría.

- Display LCD con iluminación interna automática muy brillante.
- 4 niveles de función auto hold, para pesar objetos de gran tamaño.
- Función de comprobación alto/ok/bajo, con indicación óptica y acústica.
- Límites de peso.
- Memoria de 20 taras numéricas.
- Memorización de la última pesada.
- Memoria de 100 productos para cuenta piezas.
- Conexión para impresora y PC o display remoto opcional.
- Auto desconexión programable.
- Tara automàtica.

Con los indicadores K3 todo es posible.

Múltiples posiciones de colocación

K3i

Soportes

Con el correspondiente soporte puede adaptarse a su uso en columna o pared.

K3

Soportes

Con el correspondiente soporte puede adaptarse a su uso en columna o pared.

Fijación mural

El indicador esta preparado para ser fijado en la pared.
Puede ser colocado en sobremesa o simplemente con un fácil giro de 180 º, de su parte superior se adapta para su uso en pared.

K3i

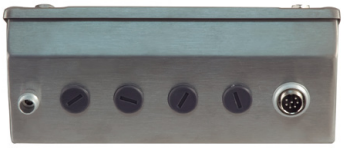

K3

Conectividad

Salida opcional de datos RS 232-C compatible con nuestra impresora PR3 o PC.
Salida de datos para impresora en 4 idiomas y 5 formatos de impresión distintos.
Conexión para opciones de salida de Relés.

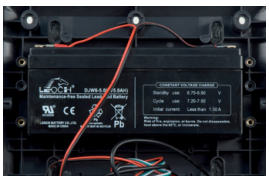

Alimentador AC y batería recargable

Alimentación AC inferior estanco y batería recargable, para su uso en cualquier situación, lejos de cualquier enchufe de red.

Claro display de fácil lectura

La Serie K3 dispone de un display LCD con iluminación interna muy brillante. También incluye una función de auto-desconexión de la retroiluminación para alargar la vida de la batería.

Visualizador para límites de peso

Su barra de indicación es muy útil para clasificación de productos. Su señal acústica trabaja conjuntamente con la indicación visual.

Teclado de uso intuitivo

Su teclado con cursor en cruz simplifica la navegación por los menús y la configuración de la balanza.

Utilizaciones principales

La Serie **K3 de GRAM es una línea de indicadores de altas prestaciones**, para todo tipo de aplicaciones: producción, control de calidad, embalaje, recepción, envío y comprobación de pesos.

El modelo **K3** está fabricado en ABS, con estructura de nido de abeja interno, lo que le aporta una gran resistencia. Su frontal reversible puede posicionarse en dos posiciones, para adaptarse a su uso en columna, pared o sobremesa. El modelo **K3i** esta construido integramente en acero inoxidable AISI 304.

El acceso a las funciones no puede ser más simple: **un solo cursor en cruz facilita y agiliza la programación y selección de los múltiples modos de trabajo en la serie K3**. En pocos segundos podrá memorizar una tara manual o una selección de límites de peso para clasificar productos.

Con los K3 todo es posible, desde el contaje de piezas con memoria de hasta 100 pesos unitarios, pasando por la clasificación de productos con memoria de hasta 20 productos, hasta las 20 memorias de tara.

Su potente software permite funciones avanzadas, incluyendo tara automática, muy útil en envasado de productos; memorización de la última pesada, con desactivación automática al realizar la siguiente operación; y muchas más funciones de gran utilidad.

Dispone de conexión para impresora o PC opcional, que unida a nuestra impresora PR3, permite obtener los datos de la pesada (peso neto, peso bruto, tara, piezas, etc.) en castellano, inglés, francés y alemán, y en 5 distintos formatos de impresión.

Su función de acumulación combinada con nuestra impresora PR3 **permite sumar todas las pesadas e imprimir el total acumulado.**

Trabaje sin tocar el teclado con nuestra salida de tara opcional. Con un pedal de pie o pulsador de mano, puede tarar los recipientes o ingredientes sin necesidad de pulsar la tecla Tara. Consiga mayor rapidez en la preparación de pedidos o en su cadena de envasado de productos.

Pedal de tara
(opcional)

Con este útil pedal de pie puede realizar el tarado sin tocar la báscula.

Fácil de limpiar

El modelo K3i fabricado en acero inoxidable, se puede lavar con chorros de agua, gracias a su perfecta estanqueidad IP-67.

Modos de funcionamiento

Pesada standard
Pesada en gramos, libras o libra/onzas.

Conteo de piezas
Cuenta fácilmente piezas de peso similar, y memoriza el peso unitario de 100 distintas referencias para su uso posterior.

Clasificación por peso
Realiza la clasificación de piezas por medio de valores de peso mínimo y máximo prefijados. Funciona por tramos, con visualización directa por medio de la barra de clasificación.

Conectividad inalámbrica

WIRELESS

Con salida opcional de datos RS 232-C compatible con nuestra impresora PR3-W (inalámbrica), puede imprimir sin cable de conexión. Puede tener su impresora en la oficina y su K3 en el almacén.

Indicador remoto inalámbrico

El indicador remoto RD3-W funciona de forma inalámbrica, sin necesidad de cables. Se puede instalar hasta 50 m de distancia. Dígitos de 75 mm.

Función auto hold

Pese objetos grandes y visualize su peso después en el display. 4 niveles de función auto hold, para pesar los objetos de gran tamaño.

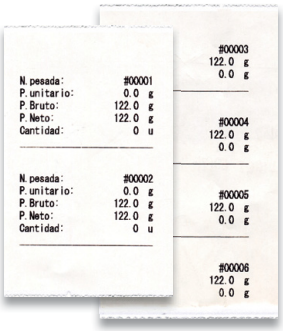

Impresión de tickets

Datos de la pesada (peso neto/ bruto, tara, piezas, etc.) en 5 formatos de impresión, en castellano, inglés, francés y alemán. Pesada acumulativa con impresión de las pesadas y del total acumulado.

Características técnicas

Modelo	K3	K3i
Referencia	6170	6171
Alcance y divisiones	Doble rango / 100.000 div. no OIML	
Conversor A/D	24 Bite	
Tiempo de calentamiento	1 hora	
Tiempo de lectura	2 segundos	
Pesa de calibración	Seleccionable	
Cantidades disponibles para la introducción de la muestra en cuentapiezas	10, 25, 50, 100, según elección	
Unidades de pesada	g (kg), lb, oz/lb	
Interface	RS 232-C y TTL	
Humedad del aire	máx. 99%	
Material del indicador	ABS	Acero inoxidable
Protección estanqueidad	IP-65	IP-67
Dimensiones del indicador (mm)	220 x 180 x 83	220 x 190 x 85
Peso neto total (kg)	1,5	2,5

Opciones disponibles

- Salida de Relés
- Salida pulsador tara externa
- Doble salida de datos, impresora y RS 232-C
- Impresoras PR3 y PR3-W
- Displays remotos RD3 y RD3-W
- Software para PC Virtual Key
- Pedal de tara
- Soporte pared /columna, basculante

Especificaciones técnicas

Alimentación: 230 V/50 Hz (Euro) 11 V AC
Batería: Tiempo de servicio 30/60 horas
Temperatura de trabajo: +5°C /+35°C
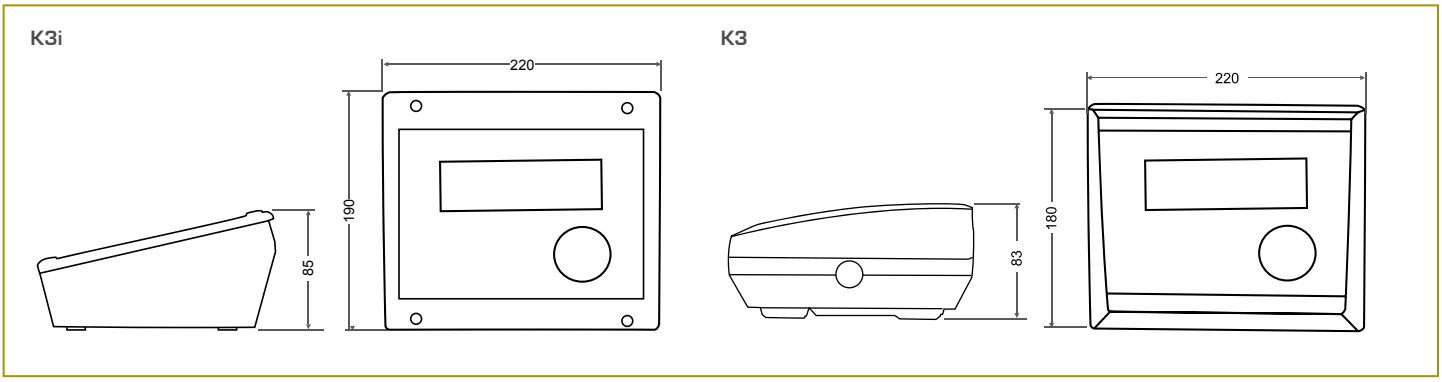
Dimensiones exteriores (mm)