# SERIE PR3/PR3-W

## Impresora **PR3**. Rapidez en la impresión de tickets.

- **Dos versiones de impresora: conexión por cable e inálambrica (WIRELESS).**
- **Impresora térmica configurable.**
- **5 formatos de impresión.**
- **4 idiomas: castellano, inglés, francés y alemán.**
- **Impresión de las pesadas y del total acumulado.**
- **Fácil carga de papel.**

## Conectividad inalámbrica

Nuestra impresora PR3-W (inalámbrica) imprime sin cable de conexión.

## Características técnicas

| Modelo | PR3 | PR3-W |
|---|---|---|
| Referencia | 6492 | 6535 |
| Impresora | Matricial | |
| Dimensiones papel (mm) | 57 x 30 x 60 Ø | |
| Ancho de impresión (mm) | 48 | |
| Velocidad de impresión | 55mm/sec (cuando la relación de carácter es del 25%) | |
| Carácter | 6 x 8dots, 12 x 24dots | |
| Densidad de puntos | 8dot/mm, 384dot/line | |
| Estructura | ABS | |
| Interface | RS 232-C, TTL | |
| Conexión | Por cable | Inálambrica WIRELESS |
| Alimentación | 100-240V 50/60 hz | |
| Humedad de trabajo | 10% ~ 80% | |
| Temperatura de trabajo | 5 C º/ 50º C | |
| Dimensiones externas (mm) | 116 x 184,5 x 92 | |
| Peso neto total (kg) | 1,8 | |

## Opciones disponibles

- PR3: Indicadores K3, K3i, IX, SC, KI, HK
- PR3-W: Indicadores K3 y K3i
- PR3/PR3-W: balanzas S3, S3B, S3i, CM y CK

## Dimensiones exteriores (mm)
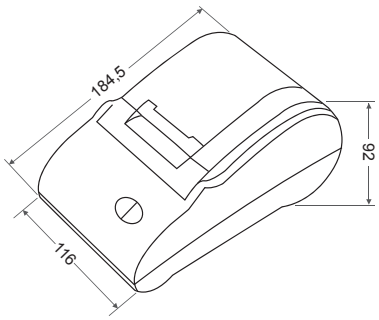
Serie **PR3**