SERIE

TCamel

Nueva carretilla elevadora pesadora **TCamel.** La Bestia de cuello alto.

Levantar y pesar sin esfuerzo, así de fácil.

En la misma operación puede levantar la carga, calcular el peso exacto y desplazarlo hasta su lugar de destino.
Con la **TCamel** no necesitará muchas básculas, porque se la llevará allí donde la necesite.

Easy entry

La horquilla de nuestro TCamel **easy entry** facilita la carga del palet.

Trabaja todos los turnos sin descanso.

Cargador y batería recargable

Con su cargador de batería y su sistema extraíble, puede trabajar sin descanso las 24 horas del día.

Impresora opcional

Se aloja en el interior de su estructura de acero, muy bien protegida; permite obtener los datos de la pesada.

Impresión de tickets

En 5 formatos de impresión, y en cuatro idiomas: castellano, inglés, francés y alemán. Pesada acumulativa con impresión de las pesadas y del total acumulado.

Claro display de fácil lectura

El TCamel dispone de un display LCD con iluminación interna muy brillante. También incluye una función de auto-desconexión de la retroiluminación para alargar la vida de la batería.

Visualizador para Límites de peso

Su barra de indicación es muy útil para clasificación de productos. Su señal acústica trabaja conjuntamente con la indicación visual.

Teclado de uso intuitivo

Su teclado con cursor en cruz simplifica la navegación por los menús y la configuración del TCamel.

Utilizaciones principales

Esta nueva carretilla elevadora de GRAM incorpora una báscula de gran precisión y alta resistencia en su interior, muy útil para todo tipo de aplicaciones: producción, control de calidad, embalaje, recepción, envío y comprobación de pesos.

De construcción muy robusta, con estructura de acero pintado en epoxy, y lector de peso en el interior de su estructura de acero, es adecuada para los usos más intensivos. Su acabado industrial se adapta al uso y limpieza diaria, incluso en los ambientes más agresivos.

Levantar y pesar sin esfuerzo, así de fácil

En la misma operación puede levantar la carga, calcular el peso exacto y desplazarlo hasta su lugar de destino.

Con la **TCamel** no necesitará muchas básculas, porque se la llevará allí donde la necesite. Cuando la tenga no podrá ya prescindir de ella. Tampoco tendrá nunca más que transportar la mercancía a pesar hasta su anterior báscula de suelo, porque solo con levantarla la estará pesando, en cuestión de pocos segundos.

Trabaja todos los turnos sin descanso

Su batería extraíble, conjuntamente con una segunda batería opcional, permite un uso continuo, las 24 horas del día, para que no tenga que parar nunca de trabajar para recargarla. Permite trabajar con una autonomía de hasta 60 horas (30 horas con utilización de la iluminación interna).

Está equipada con células de pesada monotype RX3, fabricadas en acero de alta resistencia, que no solamente otorga una alta precisión, sino también una larga duración y alta fiabilidad.

El acceso a las funciones de la báscula no puede ser más simple: un solo cursor en cruz facilita y agiliza la programación y selección de los múltiples modos de trabajo de la TCamel. En pocos segundos podrá memorizar una tara manual o programar funciones avanzadas.

Con la TCamel todo es posible, desde el contaje de piezas con memoria de hasta 100 pesos unitarios, pasando por la clasificación de productos con memoria de hasta 20 productos, y 20 memorias de tara.

Su potente software permite funciones avanzadas, incluyendo tara automática, muy útil en envasado de productos; memorización de la última pesada, con desactivación automática al realizar la siguiente operación; y muchas más funciones de gran utilidad.

Uso básico y uso avanzado, dos en uno

Con su teclado de programación y acceso a funciones avanzadas, la Tcamel se puede bloquear para que el usuario que solamente necesita pesar y tarar, no se distraiga con otras funciones.

Dispone de impresora opcional, que se aloja en el interior de su estructura de acero, muy bien protegida, que permite obtener los datos de la pesada (peso neto, peso bruto, tara, piezas, etc.) en castellano, inglés, francés y alemán, y en 5 distintos formatos de impresión. Su función de acumulación permite sumar todas las pesadas e imprimir el total acumulado.

Modos de funcionamiento

Pesada standard

Pesada en gramos, libras o libra/onzas.

Conteo de piezas

Cuenta fácilmente piezas de peso similar, y memoriza el peso unitario de 100 distintas referencias para su uso posterior.

Clasificación por peso

Realiza la clasificación de piezas por medio de valores de peso mínimo y máximo prefijados. Funciona por tramos, con visualización directa por medio de la barra de clasificación.

Conexión inalámbrica, la última tecnología.

WIRELESS

Conectividad inalámbrica

Con salida opcional de datos RS 232-C compatible con nuestra impresora PR3-W (inalámbrica), puede imprimir sin cable de conexión. Puede tener su impresora en la oficina y su TCamel en el almacén.

Indicador remoto inalámbrico

El indicador remoto RD3-W funciona de forma inalámbrica, sin necesidad de cables. Se puede instalar hasta 50 m de distancia. Dígitos de 75 mm.

Características técnicas

Modelo	TCamel 2T	TCamel P (printer)
Referencia	4349	4893
Capacidad	2000 kg	
Resolución	1 kg	
Linealidad	±1 kg	
Reproducibilidad	2 kg	
Tiempo de lectura	<1 seg	
Peso mínimo unitario en cuentapiezas	<0,1 g	
Pesa de calibración	Seleccionable	
Cantidades disponibles para la introducción de la muestra en cuentapiezas	10, 20, 50, 100, según elección	
Unidades de pesada	g (kg), lb, oz/lb	
Alimentación	Batería 6V/5Ah 230 V /50 Hz (Euro) 12 V AC	
Autonomía (sin impresora)	30/60 horas	
Material de la estructura	Acero pintado en epoxy	
Dimensiones horquilla (mm)	560 x 1160	
Dimensiones totales (mm)	1245 x 1580	
Peso neto total (kg)	130	

Opciones disponibles

- Impresoras PR3 o PR3-W
- Displays remotos RD3-W

Especificaciones técnicas

Alimentación: 230 V/50 Hz (Euro) 11 V AC
Batería: Tiempo de servicio 30/60 horas
Temperatura de trabajo: +5°C /+35°C

Dimensiones exteriores (mm)
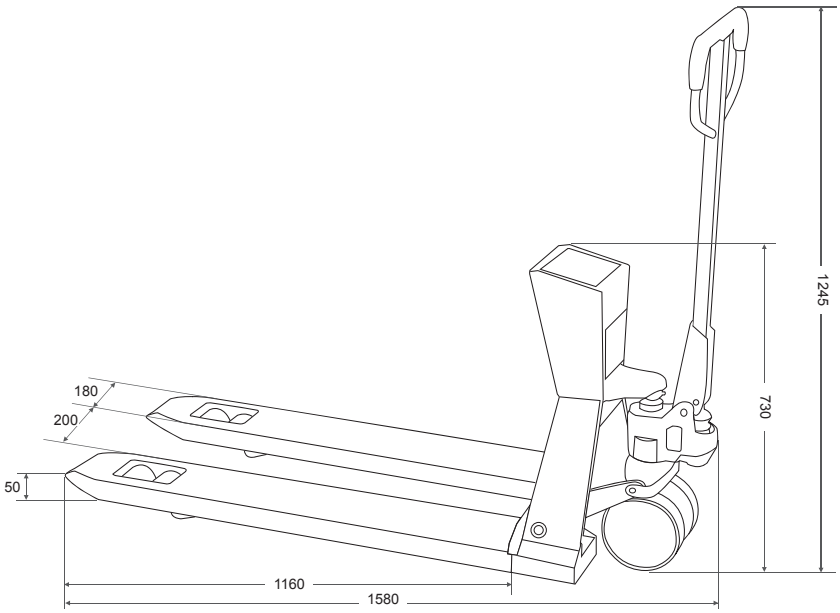
Serie **TCamel 2T**