BALANZASGALICIA.com
SOLUCIONES EN PESAJE COMERCIAL, INDUSTRIAL Y LABORATORIO

981 369 869
LaV de 9 a 14 y 16 a 18 hs

Envíos en 24 Horas

Gancho pesador | Crochet peseur | Weighing hook

STC

CARACTERÍSTICAS

> Gancho pesador con giro rotativo de 360º.
> Pantalla LCD retroiluminada con display de 30mm.
> Carcasa en aluminio.
> Botones del panel resistentes al agua.
> Gancho rotativo de alta resistencia.
> Función de fijación del peso (HOLD).
> Función de apagado automático.
> Calibración por control remoto.
> Batería interna recargable de 6V 10Ah de 50 horas de duración.
> Segunda batería incluida.
> Alimentación a red 230V.
> Distancia máxima del control remoto: 10 m.
> De acuerdo con la directiva de seguridad de máquinas 2006/42/CE.
> Funciones:
Cero
Tara
Hold
Alarma de indicación de bajo voltaje
Supervisión de batería
Alarma de sobrecarga
Calibración digital
Peso kg/lb

CARACTÉRISTIQUES

> Crochet peseur avec tourne rotatif de 360º.
> Écran LCD rétro-éclairé avec display de 30 mm.
> Couvercle en aluminium.
> Boutons du panneau résistants à l'eau.
> Crochet rotatif de haute résistance.
> Fonction de fixation du poids (HOLD).
> Fonction déconnexion automatique.
> Calibration a distance.
> Batterie interne rechargeable 6V 10Ah de 50 heures de durée.
> Seconde batterie incluse.
> Alimentation par 230V.
> Distance maximale du contrôle eloigné: 10 m.
> En accord avec la directive de sécurité de machines 2006/42/CE.
> Fonctions:
Zéro
Tare
Hold
Alarme d'indication de bas voltage
Supervision de batterie.
Alarme de surcharge.
Calibration digitale.
Poids en kg/lb.

FEATURES

> Weighing hook with 360º degree rotation.
> Backlight LCD with 30 mm display.
> Aluminium housing.
> Water-proof panel button.
> High-duty rotatable hook
> Function HOLD to set the weight.
> Auto switch off function.
> Remote control calibration.
> Rechargeable internal battery 6V 5Ah. It lasts 50 hours.
> Second battery included.
> Alimentation 230Vdc.
> Maximum distance from the remote control: 10m.
> In agreement with the Machinery directive 2006/42/CE.
> Functions:
Zero
Tare
Hold
Low voltage alarm
Battery supervision
Overload alarm/record
Digital calibration
Kg/lb switch

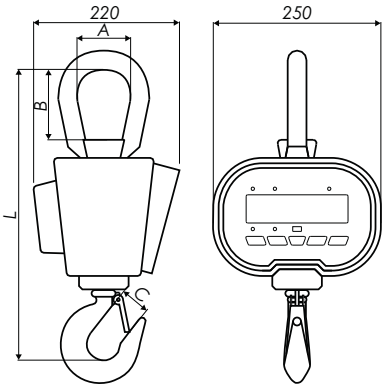

Ref.	A	B	C	L	Peso | Poids | Weight (kg)
STC1000	70	100	35	420	11,5
STC3000	70	100	35	420	11,5
STC5000	85	115	40	480	14

Dimensiones en mm | Dimensions en mm | Dimensions in mm

Rotativo y oscilante | Rotatif et oscillante | Rotating and oscillating

2a batería | 2nd batterie | 2nd battery

Referencias | Références | References

Ref.	STC1000	STC3000	STC5000
Capacidad | Portée | Capacity (kg)	1000	3000	5000
Fracción | Précision | Fraction (g)	500	1000	2000
n divisiones | n divisions	2000	3000	2500
Dimensiones embalaje | Dimensions emballage | Packing dimensions (mm)	295x310x540		295x310x600
Peso embalaje | Poids emballage | Packing weight (kg)	14		18