BALANZAS CON COLUMNA PARA LAS TIENDAS SERIE GPE "MIT"

GPEMIT: Balanzas de acero inoxidable para las tiendas, con pantalla, teclado e impresora integrados sobre columna

Disponibles a pedido

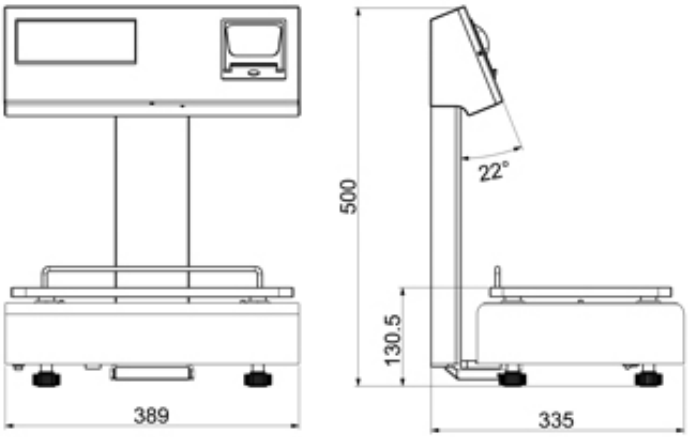

Dimensiones en mm

Balanzas de acero INOXIDABLE, aptas para el uso en las tiendas y el funcionamiento a batería. Plato de carga protegido contra los impactos y pantalla, teclado e impresora integrada sobre la columna de elevada resistencia.

CARACTERÍSTICAS

- Pantalla doble (lado operador y cliente) LCD alfanumerica, retroiluminada, blanca. La luz de fondo se puede desactivar
- Teclado impermeable, con 55 teclas de las cuales 31 son teclas de función y 24 libremente programables como PLU, TLU y 4 operadores adicional.
- Impresora térmica de 80mm/seg. apta para papel termico normal o Linerless auto-adhesivo con 57mm de ancho y 50mm de diámetro máximo exterior. Ancho de impresión hasta 48mm.
- Sistema Easyloading, para facilitar la carga del papel. Función de impresión del logotipo.
- Cuerpo de acero inoxidable, dimensión 389x335x500mm (LxWxH).
- Plato 360x235mm (LxW) de acero inoxidable.
- Alimentación 230Vac completa de baterías internas recargables, con larga duración.

FUNCIONES

- Archivo 1000 PLU, 48 de acceso directo.
- 10 grupos PLU.
- 100 listas de ingredientes.
- 4 tipos de IVA.
- 10 mensajes de publicidad.
- Gestión de colas.
- 8 tipos de pago.
- 2 gran totales de corto y largo plazo.
- 4/8 operadores.
- 3 niveles de contraseña programable.
- Modalidad de trabajo a prioridad PLU, artículo único, recibo multi-operador.

- Tara: pesada, operador, PLU, pre-memorizada, configurable.
- Reapertura ultimo recibo operador, cancelaciones y descuentos, gestión caja y cliente.

SECCIÓN I/O

- 2 interfaces RS232 para la conexión a PC, módem, escáner, caja registradora Helmac.
- Interfaz RS485 para la conexión hasta 4 balanzas en la red local.

Balanzas de acero inoxidable para venta ambulante: VERSIONES

Código	Descripciones
753520	Balanza GPEMIT capacidad 6/15kg, división 2/5g, cuerpo y plato 360x235mm de acero inoxidable, pantalla doble LCD retroiluminada, teclado con 55 teclas e impresora térmica integrados sobre columna.
753320	Balanza GPEMIT capacidad 15/30kg, división 5/10g, cuerpo y plato 360x235mm cuerpo y plato 360x235mm de acero inoxidable, pantalla doble LCD retroiluminada, teclado con 55 teclas e impresora térmica integrados sobre columna.
753120	Balanza GPEMIT capacidad 12/30kg, división 2/5g, cuerpo y plato 360x235mm cuerpo y plato 360x235mm de acero inoxidable, pantalla doble LCD retroiluminada, teclado con 55 teclas e impresora térmica integrados sobre columna.

Balanzas de acero inoxidable para venta ambulante: INTERFACES DE COMUNICACIÓN (especificar en fase de orden)

Código	Descripciones
810050	Equipo interfaz ethernet para la conexión de las balanzas al PC.
810057	Equipo interfaz Ethernet para la conexión de las balanzas en red y al PC, completo de puerto USB.
810180	Módulo Ethernet WIFI para la conexión entre las balanzas (máximo 5 sin punto de acceso; hasta 16 con punto de acceso).
810174	Módulo Ethernet WIFI + puerta USB para la conexión entre las balanzas (máximo 5 sin punto de acceso; hasta 16 con punto de acceso).

Balanzas de acero inoxidable para venta ambulante: OPCIONES (especificar en fase de orden)

Código	Descripciones
848507	Plato plano de acero inoxidable, dimensión 256x360mm.
810010	Plato para pesar fruta, de acero inoxidable (tipo "Svizzera"), dimensiones 310 x 410 mm, altura 50 mm.
810117	Cable de conexión de 1,5m para la fuente de alimentación 12/24Vdc en versión ambulante.
700500	Cajón de monedas y billetes en metal pintado, 405x355x90mm, con 4 compartimentos para billetes y 8 para monedas. Controlado electrónicamente a través del teclado.
700506	Cajón de monedas y billetes en acier inoxidable, 425x410x110mm, con 6 compartimentos para billetes y 8 para monedas. Controlado electrónicamente a través del teclado.
810170	Abiertura del cajón caja.
810232	Encabezado recibo personalizado completo de logotipo. Nota: la configuración es posible después de un análisis por parte del personal técnico Helmac.

Balanzas de acero inoxidable para venta ambulante: CABLES

Código	Descripciones
806002	Cable blindado Ethernet longitud 3m, para la conexón entre balanzas.
806005	Cable blindado Ethernet longitud 5m, para la conexón entre balanzas.
821235	Cable RS232 longitud 2,5m para la conexón PC - balanza.
841239	Cable USB-RS232 longitud 1,8 m, para la conexión de la balanza al ordenador, completo de conector USB lado ordenador y conector RJ lado balanza.

Balanzas de acero inoxidable para venta ambulante: ACCESORIOS

Código	Descripciones
810145	Cobertura para la protección de la impresora contra el agua, el polvo y los residuos de los producto pesados.
810146	Paquete de 5 coberturas de protección de la impresora contra el agua, el polvo y los residuos de los producto pesados.
810197	Soporte para publicidad de Plexiglás transparente, espesor 2 mm, dimensión 148 x 210 mm.

Balanzas de acero inoxidable para venta ambulante: MATERIAL DE CONSUMO

Código	Descripciones
880042	60 rollos de papel Linerless térmico adhesivo, tamaño de 55mm x 21m, diámetro exterior 49mm, diámetro agujero central 13mm.
880043	100 rollos de papel térmico, tamaño de 57mm x 30m, diámetro exterior 51mm, diámetro agujero central 12mm.