Serie Defender™ 2000-E

Básculas industriles económicas y fiables

BALANZASGALICIA.com
SOLUCIONES EN PESAJE COMERCIAL, INDUSTRIAL Y LABORATORIO
981 369 869
L a V de 9 a 14 y 16 a 18 hs
Envíos en 24 Horas

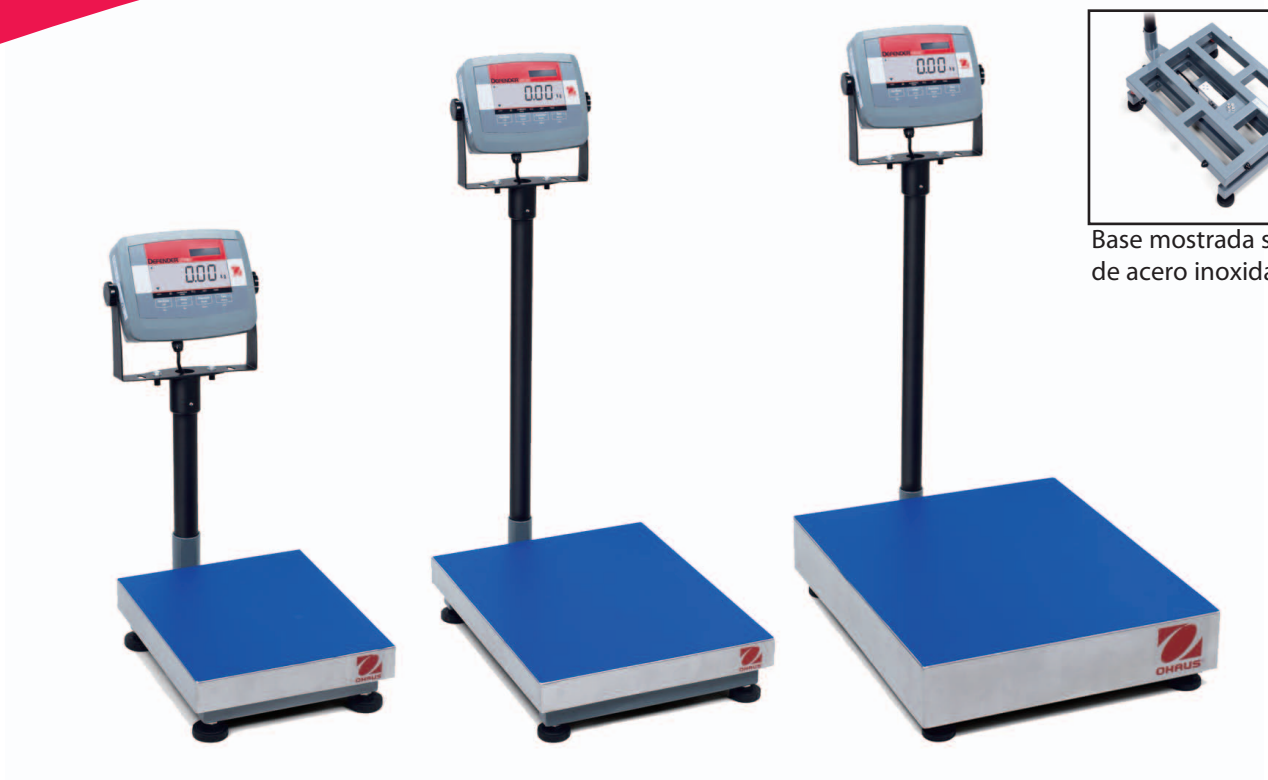

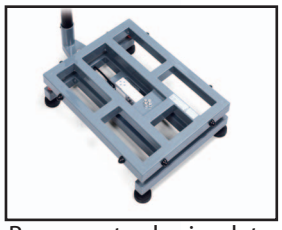

Base mostrada sin plato de acero inoxidable

¡Diseñada para ofrecer fiabilidad y durabilidad a un precio económico!

La línea de la serie OHAUS Defender™ 2000-E de básculas industriales está diseñada para ofrecer durabilidad en aplicaciones de pesaje industrial. La serie Defender 2000-E presenta una robusta estructura de acero soldado, un plato de acero inoxidable pulido e indicadores con teclas táctiles, pantalla LCD retroiluminada y funcionamiento con batería recargable incorporada. Fíese de la serie Defender 2000-E de OHAUS cuando necesite maximizar su presupuesto al adquirir un equipo de pesaje de calidad.

Las características estándar incluyen:

- Cuatro capacidades (30 kg, 60 kg, 150 kg, 300 kg) en 3 tamaños estándar en la industria (300 x 350 mm, 400 x 500 mm y 500 x 600 mm)
- Plato de acero inoxidable 430 pulido con estructura de acero al carbono pintado, célula de carga IP65 de una aleación de aluminio
- El montaje de columna soldado a la estructura garantiza la estabilidad de la columna y del indicador cuando se encuentra en uso
- El indicador tiene una carcasa de ABS resistente a impactos que es reversible para montajes en pared, columna o mesa
- Unidades de pesaje: kg, g
- Pantalla LCD de pesaje retroiluminada con gran contraste de 25 mm de alto
- RS232 incorporado, para impresión y comunicaciones de datos
- Adaptador CA y batería ácida de plomo recargable interna

Básculas industriales Defender™ 2000-E

Especificaciones

Modelos	D23P30ER	D23P60ER	D23P150EL	D23P150EX	D23P300EX
Capacidad x Sensibilidad (d)	30 kg x 0,005 kg 30000 g x 5 g	60 kg x 0,01 kg 60000 g x 10 g	150 kg x 0,02 kg 150000 g x 20 g	150 kg x 0,02 kg 150000 g x 20 g	300 kg x 0,05 kg 300000 g x 50 g
Resolución de pant. recomendada	1:6000	1:6000	1:7500	1:7500	1:6000
Protección de la célula de carga	IP65 de aleación de aluminio				
Construcción de base	Plato de acero inoxidable con estructura de acero al carbono pintado, pies de nivelado de goma antideslizantes				
Dimensiones de la plataforma (An x Pr x Al mín.)	300 x 350 x 123 mm		400 x 500 x 136 mm	500 x 600 x 147 mm	
Dimensiones de la vista frontal (F1 x F2 x F3 x F4 x F5)	210 x 166 x 300 x 123 x 50 mm		210 x 166 x 400 x 136 x 50 mm	210 x 166 x 500 x 147 x 100 mm	
Dimensiones de la vista lateral (S1 x S2 x S3)	715 x 465 x 350 mm		915 x 615 x 500 mm	915 x 715 x 600 mm	
Columna	altura fija de 450 mm, acero pintado en negro		altura fija de 650 mm, acero pintado en negro		
Componentes de nivelación	Indicador de nivelado visible externamente y pies de nivelado regulables con tuercas de bloqueo				
Capacidad de sobrecarga segura	150% de la capacidad nominal				
Construcción del indicador	Caja de plástico ABS				
Unidades de pesada	kg, g				
Funciones	Pesaje y recuento de piezas				
Indicación del peso	Pantalla LCD retroiluminada de 6 dígitos, 7 segmentos y dígitos de 25 mm de alto				
Teclado	4 teclas mecánicas táctiles prominentes				
Tiempo de estabilización	En 2 segundos				
Seguimiento de puesta a cero	Apagado; 0,5; 1 ó 3 divisiones				
Intervalo de la tecla de puesta a cero	2% o 100% de la capacidad				
Calibración de amplitud	5 lb/kg a 100% de capacidad, seleccionable por el usuario				
Corriente	Adaptador CA, batería interna recargable de 100 h, incluida				
Interfaz	Bidireccional RS232C				
Intervalo de temperatura funcional	-10 °C a 40 °C, humedad relativa máxima del 80 % para temperaturas de hasta 31 °C, reducción de linealidad hasta una humedad relativa del 50% a 40 ºC, sin condensación				
Peso neto	11 kg		15 kg	26 kg	
Peso de envío	13 kg		17 kg	29 kg	
Dimensiones de envío	745 x 420 x 185 mm		915 x 515 x 184 mm	1025 x 625 x 185 mm	

Características

Indicador de plástico ABS con refuerzos internos, carcasa con las partes frontal y trasera reversibles, indicación del peso en una pantalla LCD retroiluminada, teclas mecánicas táctiles, RS232 incorporado bidireccional con impresión manual/continua/a intervalos, bloqueo de configuración del hardware, batería ácida de plomo recargable interna y adaptador CA. Software incluido para modo cuentapiezas, con tamaño de muestra seleccionable, puntos de calibración seleccionables, nivel de promediación, seguimiento de la puesta a cero automática, apagado automático de ahorro de batería y bloqueos del menú de software. Plato de acero inoxidable con estructura de acero al carbono pintado, pies de goma antideslizantes con tuercas de bloqueo, indicador de nivelado visible externamente, célula de carga IP65 aleación de aluminio, topes de protección contra sobrecargas, columnas de acero inoxidable tubulares huecas.

Accesorios

Kit de soporte en pared para indicador T23 (acero al carbono pintado, incluye mandos de ajuste), número de pieza 80251747

Conformidad

- Seguridad y EMC: EN60950, EN61326, CE (adaptador de CA)
- Calidad: Sistema de gestión de calidad de OHAUS registrado a ISO 9001:2008

BALANZASGALICIA.com
SOLUCIONES EN PESAJE COMERCIAL, INDUSTRIAL Y LABORATORIO

981 369 869
L a V de 9 a 14 y 16 a 18 hs
Envíos en 24 Horas

Dimensiones del contorno

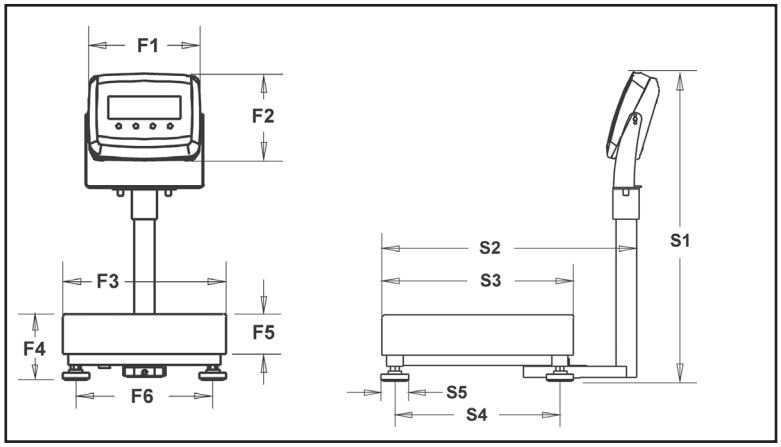

80774454_A © Copyright Ohaus Corporation

www.ohaus.com

* ISO 9001:2008
Registered Quality Management System

OHAUS®