Valor® 1000

Básculas de precisión compactas

BALANZASGALICIA.com
SOLUCIONES EN PESAJE COMERCIAL, INDUSTRIAL Y LABORATORIO

981 369 869
L a V de 9 a 14 y 16 a 18 hs

Envíos en 24 Horas

Pesaje multifunción y económico en una báscula compacta

Las básculas de precisión OHAUS Valor 1000 son una opción económica para sus necesidades de pesaje básico. El software estándar incluye un modo de verificación del peso, un modo de acumulación y múltiples unidades de medida. Las básculas Valor 1000 presentan una plataforma de pesaje de acero inoxidable desmontable y una caja de plástico ABD de perfil medio con ajuste de nivelación. Además, todas las básculas vienen con una batería recargable interna de larga duración para una mayor portabilidad y practicidad.

Las características estándar incluyen:

- **Diseño ergonómico —** Formato de tamaño compacto, un gran plato desmontable con una pantalla LCD retroiluminada con brillo y de fácil lectura, y pitidos sonoros
- **Rendimiento sólido —** Tiempo de respuesta rápido, capacidad de nivelación estándar y resoluciones de precisión hasta 7.500d
- **Funcionamiento sencillo —** Fácil de limpiar y transportar. Batería interna recargable de larga duración incluida con adaptador de corriente CA estándar y retroiluminación con apagado automático seleccionable por el usuario

Valor®1000 *Básculas de precisión compactas*

Especificaciones	V11P3	V11P6	V11P15	V11P30
Capacidad x Sensibilidad	3kg x 0.5g	6kg x 1g	15kg x 2g	30kg x 5g
Unidades de pesaje	kilogramos, libras, gramos y onzas			
Modos	Pesaje, acumulación, verificación del peso			
Teclado	Cuatro interruptores mecánicos (derecha)			
Calibración	Calibración de amplitud digital externa			
Tipo de pantalla	Pantalla LCD de 6 dígitos y 7 segmentos con retroiluminación LED azul, 20 mm de altura.			
Indicadores de pantalla	Centro de cero, estabilidad, neto, suma, comprobación de exceso/aceptación/defecto, unidad de pesaje y nivel de carga de la batería			
Intervalo de tara	Hasta la capacidad por sustracción			
Tiempo de estabilización	<=3 segundos			
Seguimiento de autocero	Seleccionable por el usuario desde 0,1d a 2d			
Temp. y humedad de funcionamiento	0 °C a 40 °C a 10% - 95% de humedad relativa Sin condensación, hasta 4000 m por encima del nivel del mar			
Alimentación	Adaptador CA 9 V CC 500 mA (suministrado) Batería ácida de plomo interna recargable y sellada			
Duración típica de la batería	80/100 horas (con/sin retroiluminación encendida) con un tiempo de recarga de 12 horas			
Construcción	Caja de plástico ABS, plato de acero inoxidable			
Seguridad por sobrecarga	120% de capacidad			
Dimensiones de la báscula (mm)	250 (A) x 307 (P) x 110 (A)			
Tamaño del plato (mm)	250 (A) x 180 (P)			
Dimensiones de la caja (mm)	340 (A) x 160 (P) x 300 (A)			
Peso neto (kg)	3,2			
Peso de envío (kg)	4,0			

Dimensiones del contorno

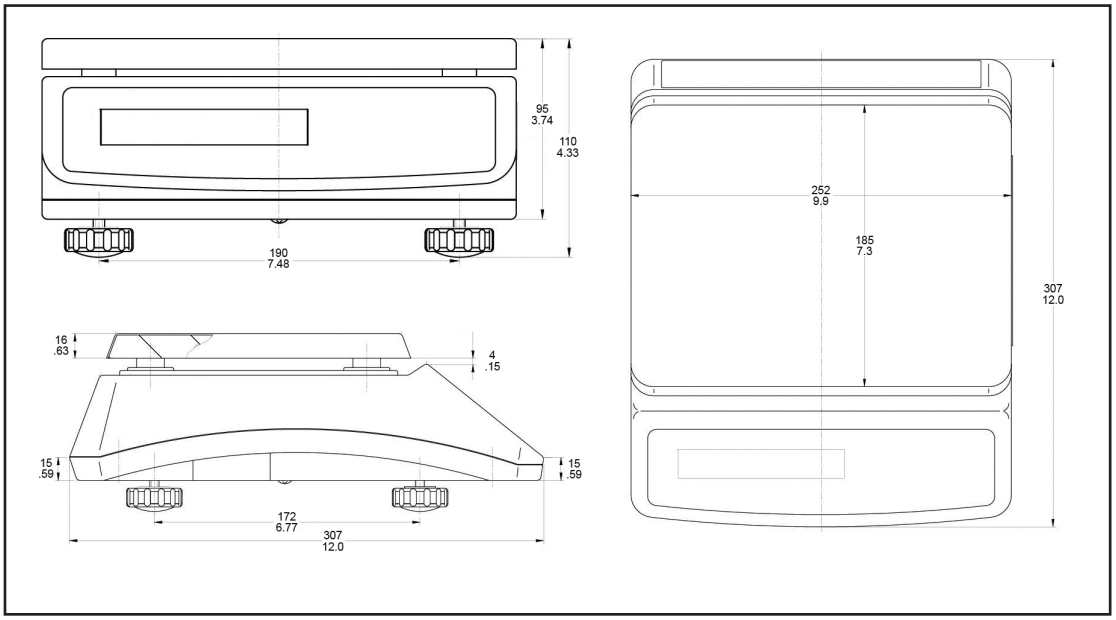

Funciones estándar

Batería recargable interna con nivel de carga dinámico, plato de acero inoxidable desmontable, software de calibración digital externa, configuración de entorno seleccionable, estabilización rápida, burbuja de nivel integrada y pies regulables, pantalla retroiluminada con brillo y apagado automático seleccionable, unidad de pesaje seleccionable, adaptador de corriente CA incluido

Aprobaciones

- **Seguridad eléctrica/emisiones:** Lista CE, cumple con la directiva AS/NZS4251.1 Emisión/AS/NZS4252.1 Inmunidad, FCC Clase A Parte 15 funcionamiento, Clase A según la Industry Canada, Fuente de alimentación CA cULus
  Cumple con la Directiva 2002/96/CE sobre residuos de aparatos eléctricos y electrónicos (WEEE).
- **Calidad:** Sistema de gestión de calidad de Ohaus registrado a ISO 9001:2008

OHAUS Europe GmbH
Im Langacher 44
8606 Greifensee
Suiza

e-mail: ssc@ohaus.com
Tel: 0041 22 567 53 19
e-mail: tsc@ohaus.com
Tel: 0041 22 567 53 20

www.ohaus.com
Oficinas en Europa, Asia y Sudamérica

ISO 9001:2008
Sistema de gestión
de la calidad certificado

80774329_B © Copyright OHAUS Corporation

BALANZASGALICIA.com
SOLUCIONES EN PESAJE COMERCIAL, INDUSTRIAL Y LABORATORIO

981 369 869
L a V de 9 a 14 y 16 a 18 hs
Envíos en 24 Horas