BALANZASGALICIA.com
SOLUCIONES EN PESAJE COMERCIAL, INDUSTRIAL Y LABORATORIO

981 369 869
L a V de 9 a 14 y 16 a 18 hs

Envíos en 24 Horas

serie **FV**

220 V | RS 232-C | CAL EXT | CAL INT | PCS | % | DENS

- Balanza analítica para laboratorio.
- Bloque de pesaje electromagnético de máxima precisión.
- Diseño ergonómico para un cómodo pesaje.
- Área de pesaje de bajo perfil (50 mm)
- Display LCD de grandes dígitos.
- Función cuentapiezas.
- Conexión a impresora o PC.
- Kit de densidad opcional.

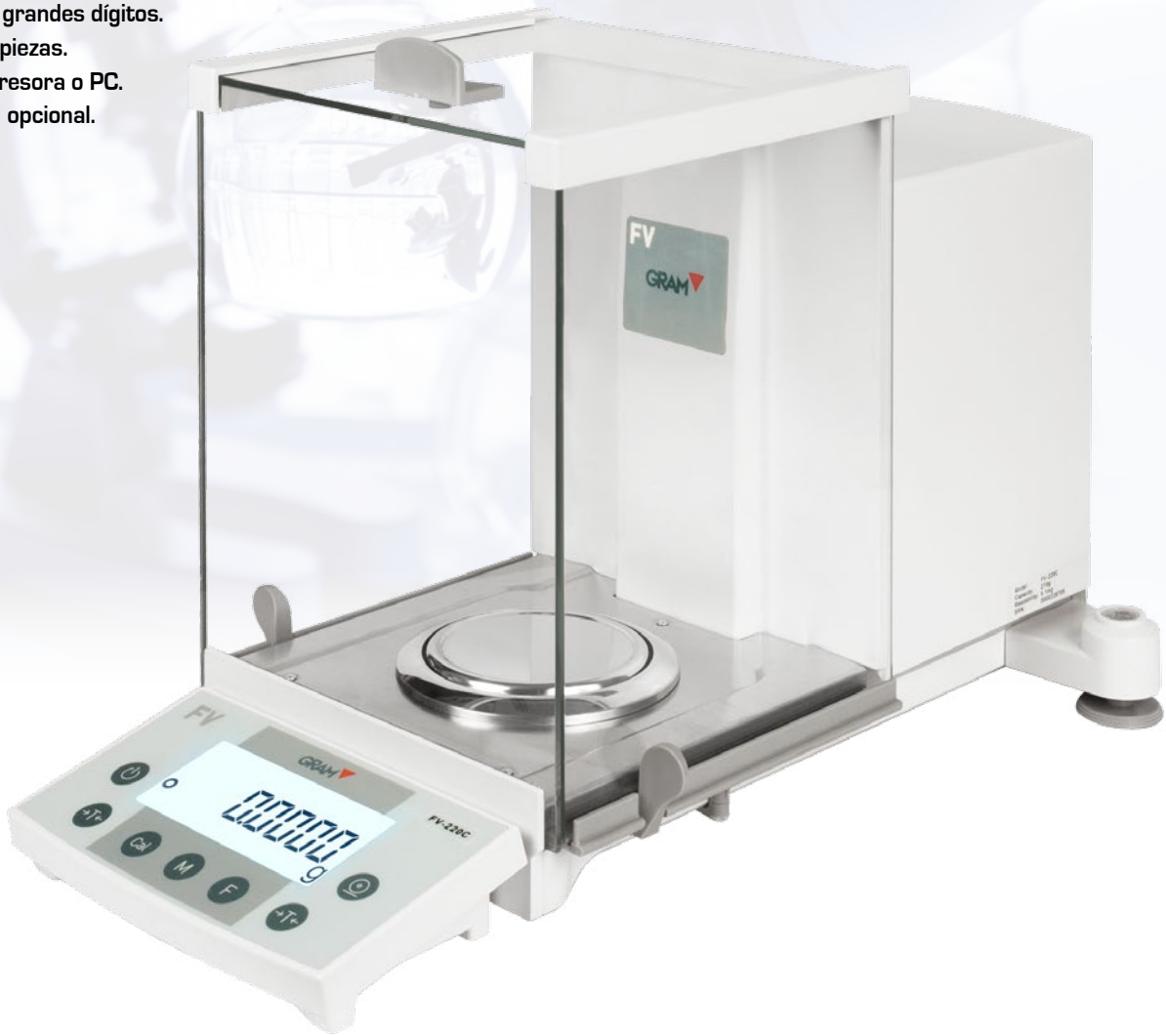

Serie **FV**. La balanza analítica de diseño práctico.

Calibración interna automática (modelos FV-120C y FV-220C)

Con el botón de calibración interna automática podrá tener siempre su balanza perfectamente ajustada, además la balanza se auto calibra ante variaciones térmicas ambientales.

Diseño ergonómico

El área de pesaje con un perfil bajo de 50 mm, permite un cómodo acceso a ella, ideal para trabajar con el codo apoyado. El display extraíble permite flexibilidad total a la hora de diseñar tu espacio de trabajo.

3 puertas de acceso

Puerta superior y laterales para un cómodo acceso.

Teclado de fácil uso

Navegación intuitiva, con tecla de auto-calibración directa.

Display extraíble de fácil lectura

Display LCD retroiluminado con grandes dígitos de 20 mm extraíble para adaptarlo cómodamente a su área de trabajo.

Características técnicas

Modelo	FV-120	FV-220	FV-120C	FV-220C
Referencia	60918	60919	60916	60917
Capacidad	120 g	220 g	120 g	210 g
Resolución	0,1 mg			
Linealidad	±0,2 mg			
Reproducibilidad	±0,2 mg			
Excentricidad	±0,2 mg			
Tiempo de lectura	menor de 2,5 seg.			
Alimentación	110-230 V/50Hz-60 Hz 11 V AC			
Temperatura de trabajo	+20°C / +25°C			
Tiempo de calentamiento	2 horas			
Calibración	externa		interna automática	
Unidades de pesada	g, ct, dwt, gn, lb, mo, oz, tl			
Interfaz	RS232C			
Humedad del aire	max 80 % sin condensación			
Pesada hidrostática	incluida			
Dimensiones plato de pesada	115 mm diámetro			
Dimensiones cámara de pesada	205 x 215 x 245			
Dimensiones del producto (mm)	475 x 305 x 295			
Peso neto del producto (kg)	8,6 kg			
Dimensiones del embalaje (mm)	580 x 400 x 520			
Peso total con embajaje (kg)	14 kg			

Conectividad

Salida de datos RS 232-C, compatible con impresora o PC.
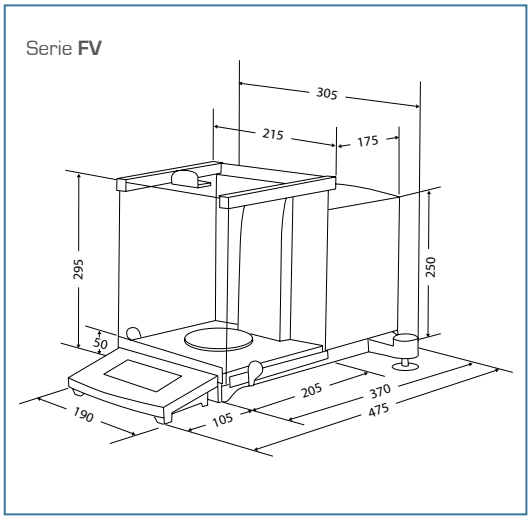
Dimensiones exteriores (mm)