radwag.com

Balanza de cama con rampa C315.8B.300.C-3

More information on the website
radwag.com/es/info,w1,J4B

Funciones

- Batería interna
- Cierre del pesaje máximo
- Procedimientos GLP
- Memoria Alibi
- BMI

Datos tecnicos

Metrological parameters	
Maxima capacidad	300 kg
Legibilidad [d]	100 g
Rango de tara	-300 kg
Clase OIML	III
Physical parameters	
Pantalla	LCD (con retroiluminación)
Communication interface	
Conectividad	RS232

Electrical parameters	
Alimentacion	100-240 V AC 50/60 Hz + bateria
Horas de trabajo con baterias	do 8 horas

Environmental conditions	
Temperatura de trabajo	0 ÷ +40 °C
Humedad relativa de aire	10% ÷ 85% RH sin condensación

Accesorios

Cables de corriente desde mechero de automóvil
Pantallas
Impresoras de recibos
Convertidor RS 232 a Ethernet
Salidas del bucle de corriente AP2-1
Cables RS 232, RS 485
Convertidor RS 232 a USB
Cables RS 232 (Bascula a Impresora EPSON)
Convertidor RS 232 a RS 485

Programas

RAD KEY
R-LAB
Controlador LabVIEW “Radwag Balances & Scales”
Editor de Balanzas 2.0

Dimensiones de aparato

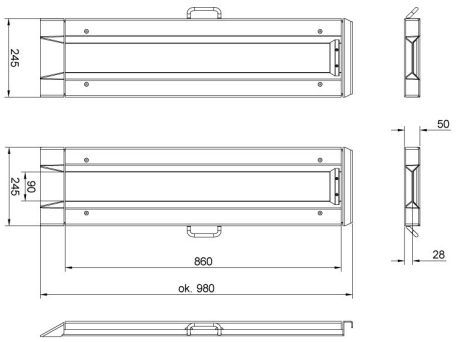

C315.8B

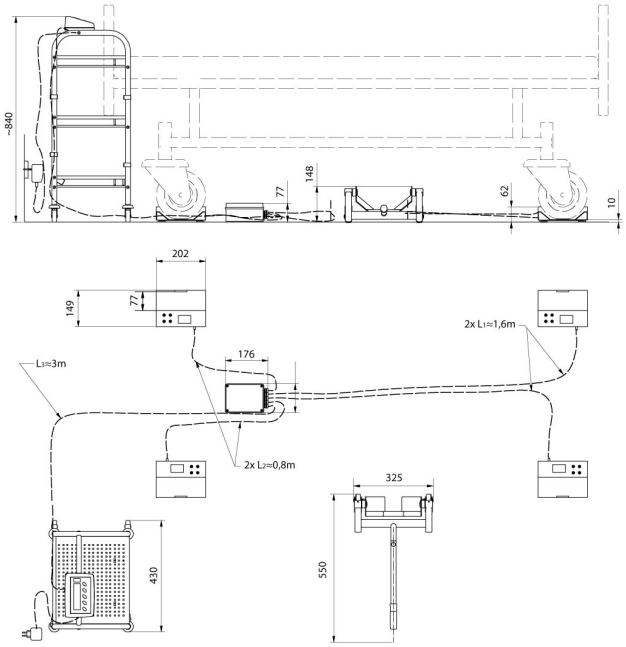

C315.4B