Balanzas de precisión PM C32

Medición de „nivel avanzado" de grandes masas con la mayor precisión en laboratorio e industria.

PM C32, d = 0,01 g

PM C32, d = 0,1 g

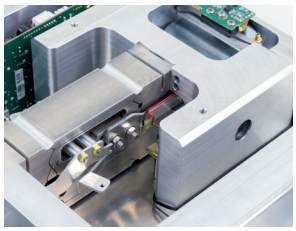

Radwag MonoBLOCK ™
un innovador sistema de pesaje

PM C32: d = 0,5 g, d = 1 g

Pesaje de cargas pesadas con la máxima precisión

Funciones

- Calculo de piezas
- Deflexiones porcentuales
- Pesaje bajo la balanza
- Sensor de proximidad
- Alibi
- Controlador de peso
- Estadísticas
- Procedimiento GLP
- Unidades intercambiables
- Menú multilingüe

Características

Resultados confiables y alta medición
Excelente precisión de los parámetros de medición y rendimiento permiten la aplicación de las balanzas PM C32 en laboratorios y en la industria

Radwag MonoBLOCK ™, un innovador sistema de pesaje
La tecnología del sistema de medición garantiza la estabilidad de la repetibilidad en el tiempo, donde sd<1, y una resistencia significativa a las condiciones ambientales.

Pesaje de cargas pesadas con la máxima precisión
Debido a una gama excepcionalmente amplia de capacidades, es posible trabajar con muestras de diferentes pesos, desde pocos gramos hasta incluso más de cien kilogramos.

Confiabilidad y seguridad
El sistema de protección de 4 puntos previene la sobrecarga de la balanza, esto garantiza la seguridad en caso de que se aplique una carga demasiado pesada al plato de pesaje. El diseño robusto permite operar el dispositivo incluso en las condiciones ambientales más desafiantes.

Facilidad de uso y máxima comodidad de operación
La pantalla táctil a color de 5 „habilitó el funcionamiento intuitivo y el fácil acceso a numerosas aplicaciones y funciones El programa PM C32 permite la personalización del diseño de la pantalla.

Calibración automática
El sistema de calibración interna garantiza la mayor precisión y resultados de mediciones confiables.

Operación sin contacto
Se pueden asignar dos sensores de proximidad programables con cualquier función o aplicación. La función dada cuando se asigna funciona sin contacto y funciona sin problemas.

Numerosas opciones de gestión de datos
El dispositivo permite registrar todos los datos de los pesajes realizados en forma de informes y gráficos avanzados.

Datos técnicos

	PM 10.C32	PM 15.C32	PM 35.C32
Máxima capacidad [Max]	10 kg	15 kg	35 kg
Precarga	1 kg	1,5 kg	3,5 kg
Mínima capacidad [Min]	0,5 g	0,5 g	5 g
Legibilidad [d]	0,01 g	0,01 g	0,1 g
Intervalo de escala de verificación [e]	0,1 g	—	1 g
Rango de tara	–10 kg	–15 kg	–35 kg
Repetibilidad *	0,004 g (Rt ≤ 0,5 kg) 0,01 g (0,5 kg < Rt ≤ 10 kg)	0,004 g (Rt ≤ 0,75 kg) 0,015 g (0,75 kg < Rt ≤ 15 kg)	0,04 g (Rt ≤ 1,75 kg) 0,1 g (1,75 kg < Rt ≤ 35 kg)
Linealidad	± 0,03 g	± 0,03 g	± 0,3 g
Deriva de temperatura de sensibilidad **	2×10^{-6} / °C × Rt	2×10^{-6} / °C × Rt	2×10^{-6} / °C × Rt
Pesada mínima (U=1%, k=2)	0,82 g	0,82 g	8,2 g
Pesada mínima (USP)	8,2 g	8,2 g	82 g
Tiempo de estabilización	3 s	3 s	3 s
Calibración	interna	interna	interna
Verificación	Si	—	Si
Clase de precisión OIML	II	—	II
Fijación de cabezal	En un cable 1,5 m	En un cable 1,5 m	En un cable 1,5 m
Indicador	Indicador PUE C32	Indicador PUE C32	Indicador PUE C32
Pantalla	5" pantalla táctil de color	5" pantalla táctil de color	5" pantalla táctil de color
Teclado	membrana, 22 teclas	membrana, 22 teclas	membrana, 22 teclas
Grado de protección	IP 43	IP 43	IP 43
Base de datos	5	5	5
Servicio sin contacto	2 sensores programables	2 sensores programables	2 sensores programables
USB-A	1	1	1
USB-B	1	1	1
RS 232	2	2	2
Ethernet	10 / 100 Mbit	10 / 100 Mbit	10 / 100 Mbit
Wireless Connection	802.11 b/g/n	802.11 b/g/n	802.11 b/g/n
IN/OUT	4 × IN, 4 × OUT	4 × IN, 4 × OUT	4 × IN, 4 × OUT
Alimentación	12 ÷ 16 V DC	12 ÷ 16 V DC	12 ÷ 16 V DC
Consumo de energía	15 W	15 W	15 W
Temperatura de trabajo	+10 ÷ +40 °C	+10 ÷ +40 °C	+10 ÷ +40 °C
Humedad relativa Aire ******	40 ÷ 80 %	40 ÷ 80 %	40 ÷ 80 %
Temperatura de transporte y almacenamiento	–10 ÷ +50 °C	–10 ÷ +50 °C	–10 ÷ +50 °C
Dimensiones de platillo	200 × 185 mm	200 × 185 mm	347 × 259 mm
Dimensiones del dispositivo	508 × 296 × 115 mm	508 × 296 × 115 mm	508 × 296 × 115 mm
Masa neta	10 kg	10 kg	11 kg
Masa bruta	12,2 kg	12,2 kg	13,2 kg
Dimensiones de embalaje	520 × 520 × 280 mm	520 × 520 × 280 mm	520 × 520 × 280 mm

Rt masa neta
* repetibilidad interpretada como la desviación estándar de las 10 siguientes mediciones
** parámetros determinados en la temperatura +15 ÷ +35 °C
*** condiciones no condensables
De acuerdo con la homologación, los parámetros de balanza se mantienen en el rango de temperatura: +15 ÷ +35 ° C.

	PM 50.C32	PM 60.05.C32	PM 60.1.C32
Máxima capacidad [Max]	50 kg	60 kg	60 kg
Precarga	5 kg	—	—
Mínima capacidad [Min]	5 g	0,5 g	1 g
Legibilidad [d]	0,1 g	0,5 g	1 g
Intervalo de escala de verificación [e]	1 g	—	—
Rango de tara	–50 kg	–60 kg	–60 kg
Repetibilidad *	0,04 g (Rt ≤ 2,5 kg) 0,15 g (2,5 kg < Rt ≤ 50 kg)	0,2 g (Rt ≤ 3 kg) 0,4 g (3 kg < Rt ≤ 60 kg)	0,4 g (Rt ≤ 3 kg) 0,8 g (3 kg < Rt ≤ 60 kg)
Linealidad	± 0,3 g	± 1,5 g	± 3 g
Deriva de temperatura de sensibilidad **	2×10^{-6} / °C × Rt	2×10^{-6} / °C × Rt	2×10^{-6} / °C × Rt
Pesada mínima (U=1%, k=2)	8,2 g	41 g	82 g
Pesada mínima (USP)	82 g	410 g	820 g
Tiempo de estabilización	3 s	3 s	3 s
Calibración	interna	interna	interna
Verificación	Si	—	—
Clase de precisión OIML	II	—	—
Fijación de cabezal	En un cable 1,5 m	En un cable 1,5 m	En un cable 1,5 m
Indicador	Indicador PUE C32	Indicador PUE C32	Indicador PUE C32
Pantalla	5" pantalla táctil de color	5" pantalla táctil de color	5" pantalla táctil de color
Teclado	membrana, 22 teclas	membrana, 22 teclas	membrana, 22 teclas
Grado de protección	IP 43	IP 43	IP 43
Base de datos	5	5	5
Servicio sin contacto	2 sensores programables	2 sensores programables	2 sensores programables
USB-A	1	1	1
USB-B	1	1	1
RS 232	2	2	2
Ethernet	10 / 100 Mbit	10 / 100 Mbit	10 / 100 Mbit
Wireless Connection	802.11 b/g/n	802.11 b/g/n	802.11 b/g/n
IN/OUT	4 × IN, 4 × OUT	4 × IN, 4 × OUT	4 × IN, 4 × OUT
Alimentación	12 ÷ 16 V DC	12 ÷ 16 V DC	12 ÷ 16 V DC
Consumo de energía	15 W	15 W	15 W
Temperatura de trabajo	+10 ÷ +40 °C	+10 ÷ +40 °C	+10 ÷ +40 °C
Humedad relativa Aire ******	40 ÷ 80 %	40 ÷ 80 %	40 ÷ 80 %
Temperatura de transporte y almacenamiento	–10 ÷ +50 °C	–10 ÷ +50 °C	–10 ÷ +50 °C
Dimensiones de platillo	347 × 260 mm	500 × 400 mm	500 × 400 mm
Dimensiones del dispositivo	508 × 296 × 115 mm	640 × 400 × 115 mm	640 × 400 × 115 mm
Masa neta	11 kg	17 kg	17 kg
Masa bruta	13,2 kg	19 kg	19 kg
Dimensiones de embalaje	520 × 520 × 280 mm	700 × 600 × 200 mm	700 × 600 × 200 mm

Rt masa neta
* repetibilidad interpretada como la desviación estándar de las 10 siguientes mediciones
** parámetros determinados en la temperatura +15 ÷ +35 °C
*** condiciones no condensables
De acuerdo con la homologación, los parámetros de balanza se mantienen en el rango de temperatura: +15 ÷ +35 ° C.
.

Dimensiones

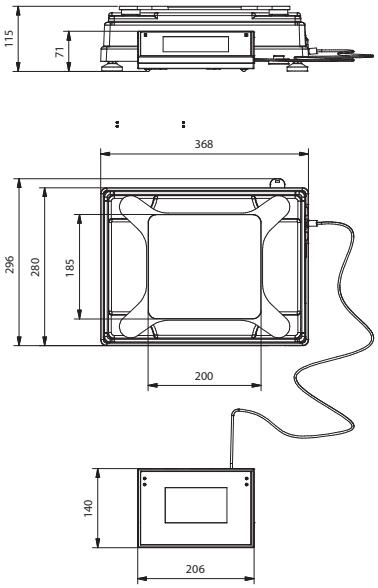

PM C32, d = 0,01 mg

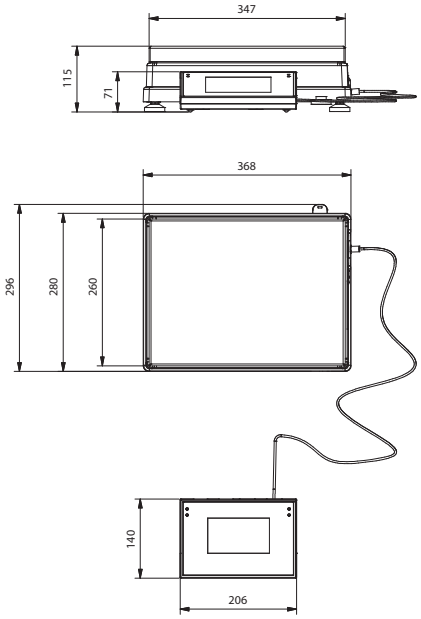

PM C32, d = 0,1 mg

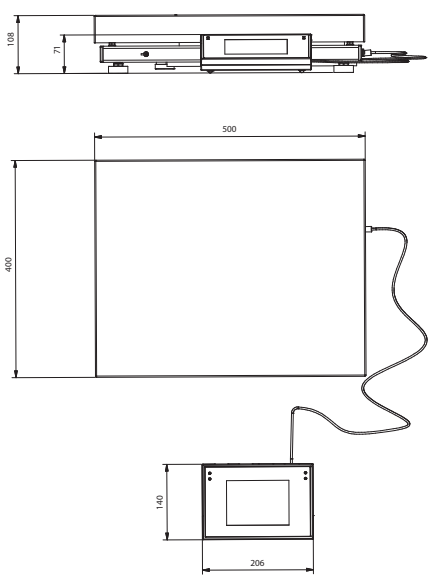

PM C32: d = 0,5 g, d = 1 g

Equipo adicional

Mesas de pesaje
- mesa de pesaje de granito
- mesas antivibratil para las balanzas de laboratorio
- mesas de pesaje profesional

Periféricos
- Impresora de impacto Epson
- escáner de código de barras
- pantalla LCD – WD-6 (retroiluminada)
- pantalla LCD - WD-5 / 3Y (retroiluminada)

Cables, convertidores
- cable RS-232 – P0108 (para ordenador)
- cable RS-232 – P0167 (para ordenador)
- cable RS-232 – P0151 (para impresora Epson)
- Salida del lazo de corriente AP2

Accesorios eléctricos
- fuente de alimentación con batería ZR-02

Software dedicado

Controlador LabView
- operación de balanzas RADWAG en el entorno LabView

Alibi Reader
- lectura de datos almacenados en la memoria Alibi
- exportación de datos almacenados en memoria Alibi
- filtrado de datos y generación de informes
- guardar la base de datos Alibi en un archivo CSV

R-LAB
- recogida de las mediciones de las balanzas
- realizar análisis estadísticos de mediciones
- gráficos e informes personalizados