BalanzasGalicia.com
soluciones en pesaje comercial, industrial y laboratorio

Balanzas de precisión WLY

Máxima funcionalidad y posibilidades ilimitadas en procesos profesionales de medición de masa.

WLY D2

WLY F1/R
conexión directo
plataforma-indicador

WLY F1/K
conexión del cable de 1 m

WLY C2/R
conexión directo
plataforma-indicador

WLY C2/K
conexión del cable de 2,5 m

Funciones

- Calculo de piezas
- Deflexiones porcentuales
- Determinación de la densidad
- Etiquetado
- Sensor de proximidad
- Dosificación
- Estadísticas
- Cierré del resultado máximo
- Suma de pesajes
- Unidades intercambiables
- Controlador de peso
- Pesaje de animales
- Pesaje diferencial
- Pesaje bajo la balanza
- Menú multilingüe
- Dosificación

Características

Resultados confiables y alta medición
Excelente precisión de los parámetros de medición y rendimiento permiten la aplicación de las balanzas WLY en laboratorios y en la industria.

Software multifuncional y capacidades ilimitadas
Una amplia gama de funciones y aplicaciones para el pesaje y la cooperación con equipos periféricos (escáneres de códigos de barras, impresoras, etc.) hacen que el balance WLY sea un potente instrumento de pesaje.

Sistema de etiquetado
El software especial y la cooperación con etiquetadoras permiten imprimir etiquetas para muestras y productos actualmente medidos (por ejemplo, en el proceso de empaquetado).

Operación intuitiva y pantalla táctil
El sistema de nivelación facilita el ajuste del nivel del dispositivo, también controla de forma ininterrumpida el estado del nivel e informa sobre posibles desviaciones de nivel.

El tamaño del platillo correspondiente a las necesidades del usuario
Numerosas variantes de dimensiones del platillo permiten una selección óptima de la balanza según los requisitos individuales y las características específicas del trabajo del usuario.

Amplio rango de capacidad para diferentes aplicaciones
Debido a una gama excepcionalmente amplia de capacidades, es posible trabajar con muestras de diferentes pesos, desde pocos gramos hasta incluso más de cien kilogramos.

Datos técnicos

	WLY 1/D2	WLY 2/D2	WLY 6/D2	WLY 10/D2	WLY 20/D2
Máxima capacidad [Max]	1 kg	2 kg	6 kg	10 kg	20 kg
Mínima capacidad [Min]	—	—	5 g	—	—
Legibilidad [d]	0,01 g	0,01 g	0,1 g	0,1 g	0,1 g
Intervalo de escala de verificación [e]	—	—	1 g	—	—
Rango de tara	–1 kg	–2 kg	6 kg	–10 kg	–20 kg
Repetibilidad *	0,03 g	0,03 g	0,1 g	0,3 g	0,3 g
Linealidad	± 0,03 g	± 0,03 g	± 0,1 g	± 0,3 g	± 0,3 g
Tiempo de estabilización	3 s	3 s	3 s	3 s	3 s
Calibración	externa	externa	—	externa	externa
Verificación	—	—	Si	—	—
Clase de precisión OIML	—	—	II	—	—
Fijación de cabezal	en un cable 35 cm	en un cable 35 cm	en un cable 35 cm	en un cable 35 cm	en un cable 35 cm
Pantalla	5.7" color, pantalla táctil resistiva	5.7" color, pantalla táctil resistiva	5.7" color, pantalla táctil resistiva	5.7" color, pantalla táctil resistiva	5.7" color, pantalla táctil resistiva
Teclado	8 botones	8 botones	8 botones	8 botones	8 botones
Grado de protección	IP 43	IP 43	IP 43	IP 43	IP 43
Base de datos	14	14	14	14	14
Servicio sin contacto	2 sensores programables	2 sensores programables	2 sensores programables	2 sensores programables	2 sensores programables
USB-A	2	2	2	2	2
RS 232	2	2	2	2	2
Wi-Fi®	802.11 b/g/n	802.11 b/g/n	802.11 b/g/n	802.11 b/g/n	802.11 b/g/n
Ethernet	10 / 100 Mbit	10 / 100 Mbit	10 / 100 Mbit	10 / 100 Mbit	10 / 100 Mbit
IN/OUT	4 × IN, 4 × OUT	4 × IN, 4 × OUT	4 × IN, 4 × OUT	4 × IN, 4 × OUT	4 × IN, 4 × OUT
Alimentación	13,5 ÷ 16 V DC	13,5 ÷ 16 V DC	13,5 ÷ 16 V DC	13,5 ÷ 16 V DC	13,5 ÷ 16 V DC
Consumo de energía [Max]	10 W	10 W	10 W	10 W	10 W
Temperatura de trabajo	+15 ÷ +30 °C	+15 ÷ +30 °C	+15 ÷ +30 °C	+15 ÷ +30 °C	+15 ÷ +30 °C
Humedad relativa Aire **	10 ÷ 85% RH	10 ÷ 85% RH	10 ÷ 85% RH	10 ÷ 85% RH	10 ÷ 85% RH
Temperatura de transporte y almacenamiento	–25 ÷ +70 °C	–25 ÷ +70 °C	–25 ÷ +70 °C	–25 ÷ +70 °C	–25 ÷ +70 °C
Dimensión del platillo	195 × 195 mm	195 × 195 mm	195 × 195 mm	195 × 195 mm	195 × 195 mm
Dimensiones del dispositivo	403 × 216 × 82 mm	403 × 216 × 82 mm	403 × 216 × 82 mm	403 × 216 × 82 mm	403 × 216 × 82 mm
Masa neta	2,7 kg	2,7 kg	2,7 kg	2,7 kg	2,7 kg
Masa bruta	3,6 kg	3,6 kg	3,6 kg	3,6 kg	3,6 kg
Dimensiones de embalaje	490 × 300 × 150 mm	490 × 300 × 150 mm	490 × 300 × 150 mm	490 × 300 × 150mm	490 × 300 × 150mm

* repetibilidad interpretada como la desviación estándar de las 10 siguientes mediciones
** condiciones no condensables
La balanza mantiene los parámetros de acuerdo con la homologación de tipo a +15 ÷ +35 ° C.

Wi-Fi® es una marca registrada de Wi-Fi Alliance.

Datos técnicos

	WLY 6/F1/R WLY 6/F1/K	WLY 12/F1/R WLY 12/F1/K	WLY 30/F1/R WLY 30/F1/K	WLY 60/C2/R WLY 60/C2/K	WLY 120/C2/R WLY 120/C2/K
Máxima capacidad [Max]	6 kg	12 kg	30 kg	60 kg	120 kg
Mínima capacidad [Min]	5 g	—	—	50 g	—
Legibilidad [d]	0,1 g	0,2 g	0,5 g	1 g	2 g
Intervalo de escala de verificación [e]	1 g	—	—	10 g	—
Rango de tara	–6 kg	–12 kg	–30 kg	–60 kg	–120 kg
Repetibilidad *	0,1 g	0,6 g	1 g	1,5 g	2 g
Linealidad	±0,1 g	±0,6 g	±1 g	±1,5 g	±2 g
Tiempo de estabilización	3 s	3 s	3 s	3 s	3 s
Calibración	—	externa	externa	—	externa
Verificación	Si	—	—	Si	—
Clase de precisión OIML	II	—	—	II	—
Fijación de cabezal	Conexión directa (R) Conexión de cable de 1 m (K)	Conexión directa (R) Conexión de cable de 1 m (K)	Conexión directa (R) Conexión de cable de 1 m (K)	Conexión directa (R) Conexión de cable de 2,5 m (K)	Conexión directa (R) Conexión de cable de 2,5 m (K)
Pantalla	5.7" color, pantalla táctil resistiva	5.7" color, pantalla táctil resistiva	5.7" color, pantalla táctil resistiva	5.7" color, pantalla táctil resistiva	5.7" color, pantalla táctil resistiva
Teclado	8 botones	8 botones	8 botones	8 botones	8 botones
Grado de protección	IP 43	IP 43	IP 43	IP 43	IP 43
Base de datos	14	14	14	14	14
Servicio sin contacto	2 sensores programables	2 sensores programables	2 sensores programables	2 sensores programables	2 sensores programables
USB-A	2	2	2	2	2
RS 232	2	1	1	2	2
Wi-Fi®	802.11 b/g/n	802.11 b/g/n	802.11 b/g/n	802.11 b/g/n	802.11 b/g/n
Ethernet	10 / 100 Mbit	10 / 100 Mbit	10 / 100 Mbit	10 / 100 Mbit	10 / 100 Mbit
IN/OUT	4 × IN, 4 × OUT	4 × IN, 4 × OUT	4 × IN, 4 × OUT	4 × IN, 4 × OUT	4 × IN, 4 × OUT
Alimentación	13,5 ÷ 16 V DC	13,5 ÷ 16 V DC	13,5 ÷ 16 V DC	13,5 ÷ 16 V DC	13,5 ÷ 16 V DC
Consumo de energía [Max]	10 W	10 W	10 W	10 W	10 W
Temperatura de trabajo	+15 ÷ +30 °C	+15 ÷ +30 °C	+15 ÷ +30 °C	+15 ÷ +30 °C	+15 ÷ +30 °C
Humedad relativa Aire **	10 ÷ 85% RH	10 ÷ 85% RH	10 ÷ 85% RH	10 ÷ 85% RH	10 ÷ 85% RH
Temperatura de transporte y almacenamiento	–25 ÷ +70 °C	–25 ÷ +70 °C	–25 ÷ +70 °C	–25 ÷ +70 °C	–25 ÷ +70 °C
Dimensión del platillo	300 × 300 mm	300 × 300 mm	300 × 300 mm	500 × 400 mm	500 × 400 mm
Dimensiones del dispositivo	465 × 300 × 70 mm	465 × 300 × 70 mm	465 × 300 × 70 mm	567 × 502 × 105 mm	567 × 502 × 105 mm
Masa neta	5,2 kg	5,2 kg	5,2 kg	12,5 kg	12,5 kg
Masa bruta	6 kg	6 kg	6 kg	15 kg	15 kg
Dimensiones de embalaje	570 × 390 × 170 mm	570 × 390 × 170 mm	570 × 390 × 170 mm	720× 580 × 220mm	720× 580 × 220mm

* repetibilidad interpretada como la desviación estándar de las 10 siguientes mediciones
** condiciones no condensables
La balanza mantiene los parámetros de acuerdo con la homologación de tipo a +15 ÷ +35 ° C.

Wi-Fi® es una marca registrada de Wi-Fi Alliance.

Dimensiones

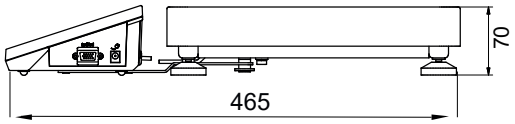

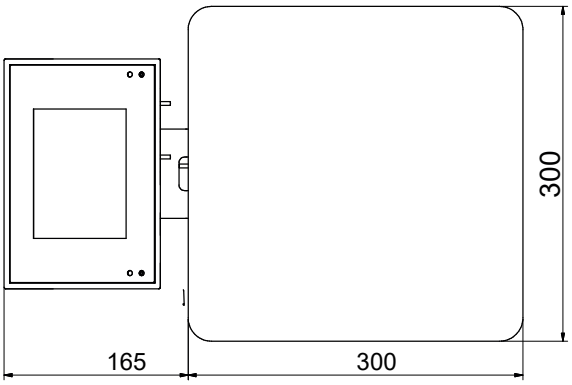

Versión F1

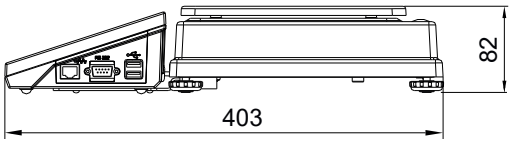

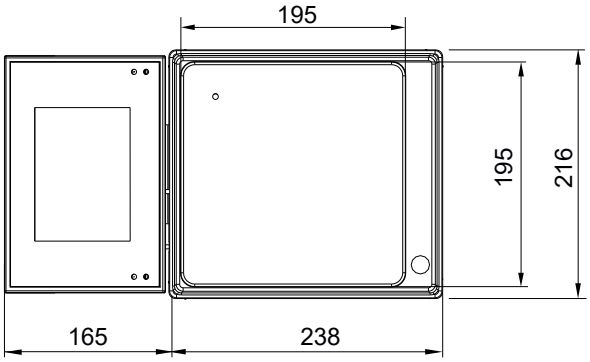

Versión D2

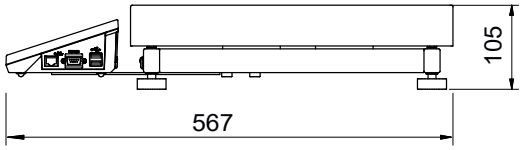

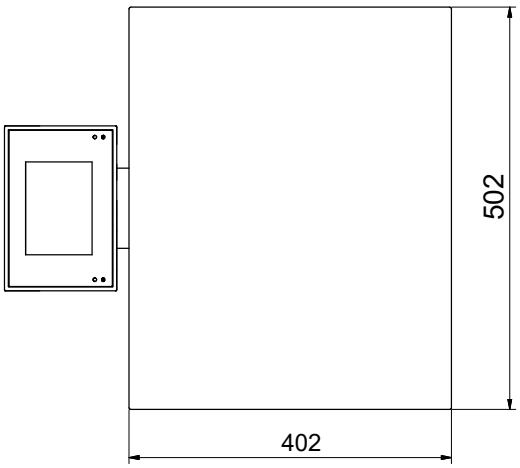

Versión C2

Equipo adicional

Mesas de pesaje
- mesa de pesaje de granito

Periféricos
- Impresora de impacto Epson
- escáner de código de barras
- pantalla LCD - WD-4/1 (retroiluminada)

Cables, convertidores
- cable RS-232 – P0108 (para ordenador)
- cable RS-232 – P0167 (para ordenador)
- cable RS-232 – P0151 (para impresora Epson)
- PT0128: cable salida /entrada
- Salida del lazo de corriente AP2

Software dedicado

Editor de Etiquetas R02
- Label Editor R02
- diseño de plantillas de etiquetas
- envío de gráficos y fuentes a las impresoras de etiquetas
- impresión de plantillas de etiquetas utilizando impresoras conectadas

R.Barcode
- presentación de los datos enviados por el escáner de código de barras
- mostrar información detallada enviada por la balanza

RADWAG CONNECT
- Conexión de balanza-computadora o balanza-tableta a través de la red de área local
- operación de funciones básicas del dispositivo de pesaje a través de dispositivos móviles conectados
- opción de conectar pocos dispositivos de pesaje a la vez y cambiar de uno a otro

R-LAB
- recogida de las mediciones de las balanzas
- realizar análisis estadísticos de mediciones
- gráficos e informes personalizados

RADWAG escritorio remoto
- operación remota a través de ordenador, teléfono móvil o tableta
- enviar mensajes de texto
- versión para sistemas con Windows 10 y Android

E2R Pesajes
- Registro de mediciones realizadas utilizando los indicadores de pesaje
- Monitoreo en línea de las líneas de producción
- Control de umbrales de pesaje
- Informes de tiempo de trabajo de los empleados

E2R Registro
- Sincronización completa y automatizada de bases de datos,
- Procesos de etiquetado totalmente compatibles y recuento de piezas,
- Registro de pesaje, archivo de pesaje
- Informes básicos y avanzados (con gráficos)

Recetas E2R
- realización recetas simples
- soporte de una función avanzada de órdenes de recetas
- gestión de almacenes
- dosificación automática opcional y modificación constante de dosificación
- control de componentes usando el escáner de código de barras