radwag.com

Balanza de precisión PS 4500.R2.M

More information on the website
radwag.com/es/info,w1,LRI

Funciones

- Autotest
- Dosing
- Percent Weighing
- Totalizing
- Parts counting
- Peak hold
- Newton unit measurement
- Statistics
- Checkweighing
- Under-pan weighing
- GLP Procedures
- Animal weighing
- Density determination

Datos tecnicos

Metrological parameters	
Maxima capacidad	4500 g
Minima cacacidad	0,5 g
Legibilidad [d]	0,01 g
Rango de tara	-4500 g
División de legalización [e]	0,1 g
Pesada mínima usp	10 g

Metrological parameters	
Pesada mínima	1 g
Repetibilidad (Max)	0,008 g
Repetibilidad (5% Max)	0,005 g
Linealidad	±0,02 g
Tiempo de estabilización	1,5 s
Calibración	interna (automatica)
Clase OIML	II
Deriva de temperatura de sensibilidad	2×10^{-6}/°C×Rt
Grado de protección	IP 43
Physical parameters	
Pantalla	LCD (con retroiluminación)
Dimensión de platillo	195×195 mm
Dimensiones de aparato	333x206x107 mm
Dimensiones de embalaje	470×380×340 mm
Masa neto	4,5 kg
Masa bruto	6,1 kg
Communication interface	
Conectividad	2×RS232, USB-A, USB-B, Wi-Fi (Opcional)
Electrical parameters	
Alimentacion	100 ÷ 240 V AC 50 / 60 Hz
Consumo máximo de potencia	4 W
Environmental conditions	
Temperatura de trabajo	+10 ÷ +40 °C
Temperatura de almacenamiento	-20 ÷ +50 °C

* Wi-Fi® is a registered trademark of Wi-Fi® Alliance.

Accesorios

Maletas para basculas
Impresoras de recibos
Escáner de códigos de barra
Cables de corriente desde mechero de automóvil
Adaptadores de corriente
Cable USB (Bascula a Impresora)
Pantallas
Kit para determinar la densidad
Protecciones de seguridad
Salidas del bucle de corriente AP2-1
RPANEL BOX
Cables RS 232, RS 485
Juego para el pesaje de las cargas bajo la balanza
Cables RS 232 (Bascula a Impresora EPSON)

Programas

RAD KEY
R Panel
Alibi Reader
RADWAG Development Studio
R.Barcode
Controlador LabVIEW “Radwag Balances & Scales”
RADWAG Connect
R-LAB
E2R System

Dimensiones de aparato

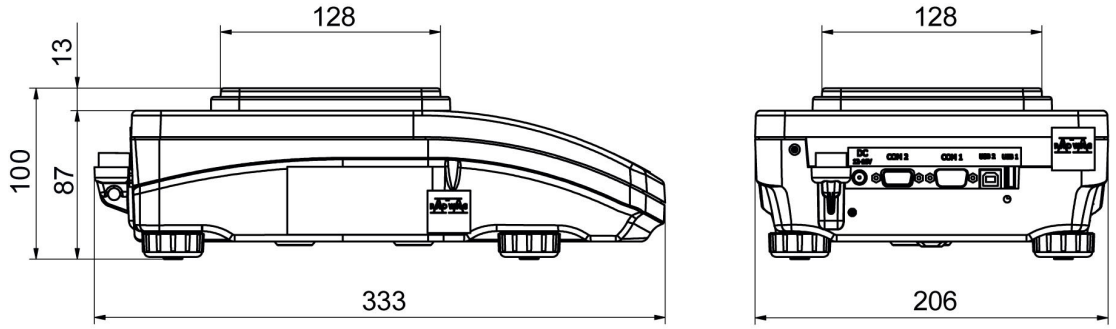

PS R, d = 1mg

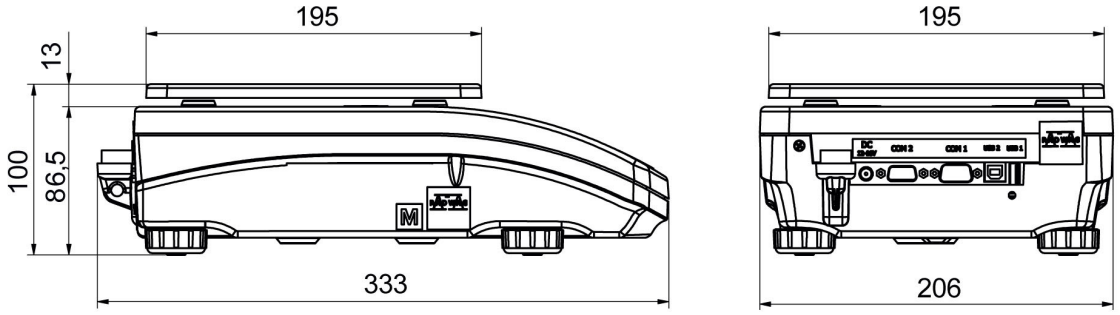

PS R, d = 10 mg

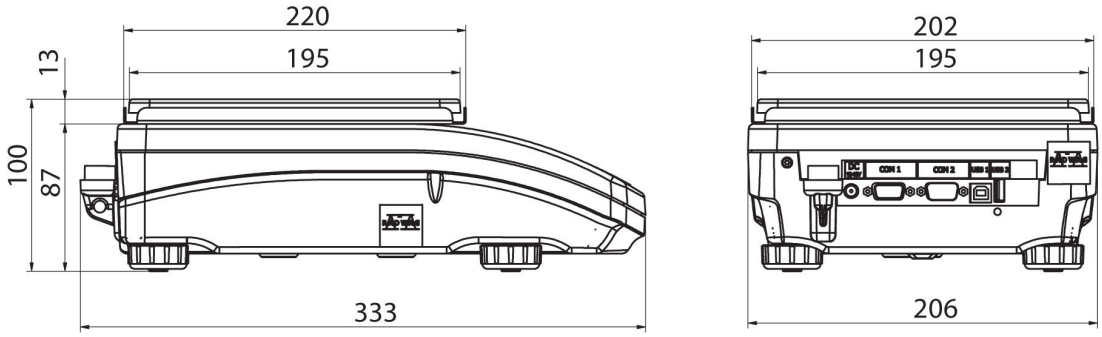

PS R.M, d = 10 mg