TRANSPALETA PESADORA

TPWN

LA MÁS VENDIDA DESDE HACE 20 AÑOS

DINI ARGEO

Scales - Weighing systems

A RICE LAKE WEIGHING SYSTEMS COMPANY

TRANSPALETA PESADORA TPWN

NIVEL *de entrada* SUPERIOR

- **TPWN** es la única transpaleta pesadora con funciones básicas fabricada, calibrada y probada en Italia, con características de alta gama y una resolución de 0,2 kg
- Cada transpaleta se suministra con certificado de prueba, para garantizar la precisión declarada
- La innovadora tecnología sin caja de conexiones, para la lectura digital de cada célula de carga, aumenta la **fiabilidad** y reduce las operaciones de mantenimiento

TRANSPALETA PESADORA TPWN

LÍNEA DE PRODUCCIÓN EN FIORANO MODENESE

PRODUCIDA EN **ITALIA**

LAS TRANSPALETAS DINI ARGEO SON FABRICADAS EN ITALIA POR PERSONAL ALTAMENTE CUALIFICADO.

TPWN

CRISTAL IRROMPIBLE

VISOR MULTIUSO

- Electrónica y software Dini Argeo
- Gran pantalla LCD retroiluminada, con cristal irrompible y fácil de limpiar
- Muchas funciones disponibles, como el control de la tolerancia, cuenta piezas y totalización del pesaje
- Funciona con baterías recargables o pilas AA, para una larga autonomía de trabajo
- Recalibración completamente digital

ATENCIÓN A LOS **DETALLES**

DINI ARGEO, DESDE HACE MÁS DE 100 AÑOS EN EL SECTOR DEL PESAJE, ES SINÓNIMO DE CALIDAD, EFICIENCIA Y FIABILIDAD.

ROBUSTA Y MANEJABLE

Es la más manejable del mercado, manteniendo una estructura robusta y rígida. La columna de acero y a prueba de golpes garantiza la máxima protección de la electrónica de pesaje contra impactos accidentales.

CÉLULAS DINI ARGEO

La adquisición de peso es posible gracias a las células de carga homologadas por Dini Argeo.
El alto grado de protección IP67 permite su uso incluso en entornos difíciles.

ELEVACIÓN RÁPIDA

Mayor eficiencia dentro del almacén gracias a la bomba de elevación rápida: 3 movimientos son suficientes para pesar la paleta, ahorrando al operador tiempo y energía.

TRANSPALETA PESADORA **TPWN**

AÚN MÁS **ROBUSTA** MUCHO MÁS **PRECISA**

La **transpaleta pesadora TPWN** está diseñada específicamente para quienes buscan una solución económica, pero no quieren renunciar a la precisión y fiabilidad de los sistemas de pesaje de **Dini Argeo**.

TPWN es ideal para realizar múltiples operaciones, como por ejemplo:

- Pesaje de paletas manipuladas
- Control de las mercancías que entran y salen del almacén
- Optimización de las fases de carga

TRANSPALETA PESADORA **TPWN**

MÁQUINA DE CALIBRACIÓN
DE LAS TRANSPALETAS PESADORAS DINI ARGEO

CERTIFICADA y **PROBADA**

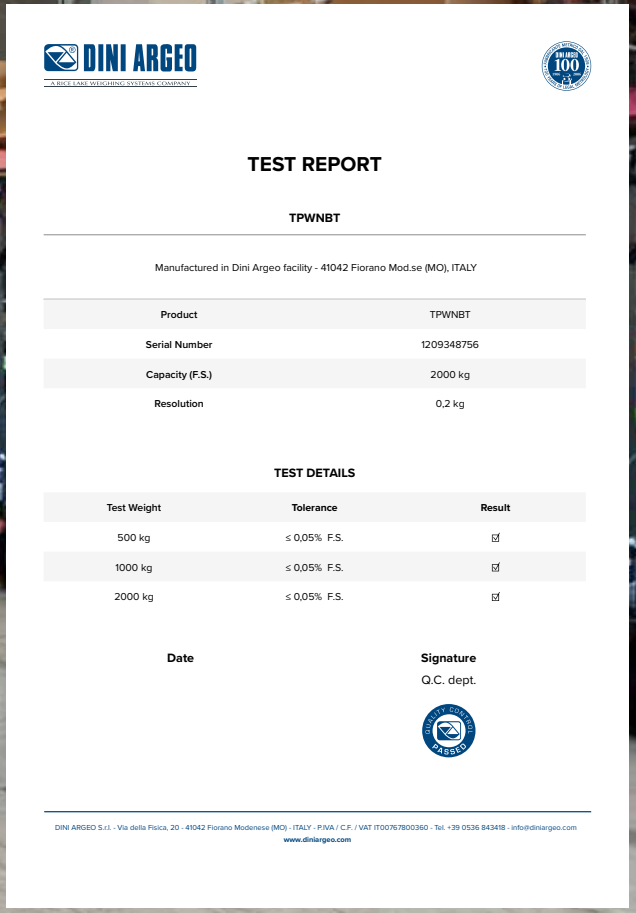

DINI ARGEO
A RICE LAKE WEIGHING SYSTEMS COMPANY

TEST REPORT

TPWNBT

Manufactured in Dini Argeo facility - 41042 Fiorano Mod.se (MO), ITALY

Product	TPWNBT
Serial Number	1209348756
Capacity (F.S.)	2000 kg
Resolution	0,2 kg

TEST DETAILS

Test Weight	Tolerance	Result
500 kg	≤ 0,05% F.S.	☑
1000 kg	≤ 0,05% F.S.	☑
2000 kg	≤ 0,05% F.S.	☑

Date

Signature
Q.C. dept.

QUALITY CONTROL PASSED

DINI ARGEO S.r.l. - Via della Fisica, 20 - 41042 Fiorano Modenese (MO) - ITALY - P.IVA / C.F. / VAT IT00767800360 - Tel. +39 0536 843418 - info@diniargeo.com
www.diniargeo.com

DINI ARGEO TAMBIÉN OFRECE UN SERVICIO DE **RECALIBRACIÓN Y CALIBRACIÓN** PERIÓDICA DE SUS PROPIAS TRANSPALETAS.

TRANSPALETA PESADORA **TPWN**

HECHA PARA **DURAR** EN EL **TIEMPO**

- Todas las piezas de desgaste están siempre disponibles en depósito y **listas para su entrega**
- Centros de asistencia especializados, presentes **en todo el territorio**, aseguran una larga vida a tu transpaleta

MIRA NUESTROS **VIDEOS TUTORIALES** PARA QUE TU TRANSPALETA FUNCIONE EN TODO MOMENTO

CARACTERÍSTICAS **TÉCNICAS**

TPWN

Precisión	0,05% F.E.
Resolución	0,2 kg
Capacidad máxima	2000 kg
Máx. sobrecarga aceptada	Hasta 150% de la carga nominal
Células de carga	Dini Argeo, homologadas
Función de autocero	Automática
Autonomía de trabajo	Hasta 80 h
Peso total	105 kg

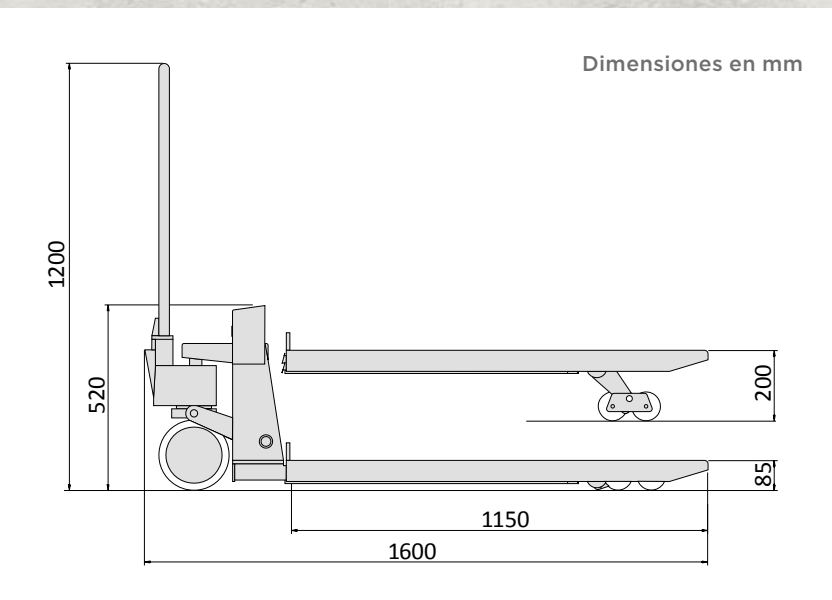

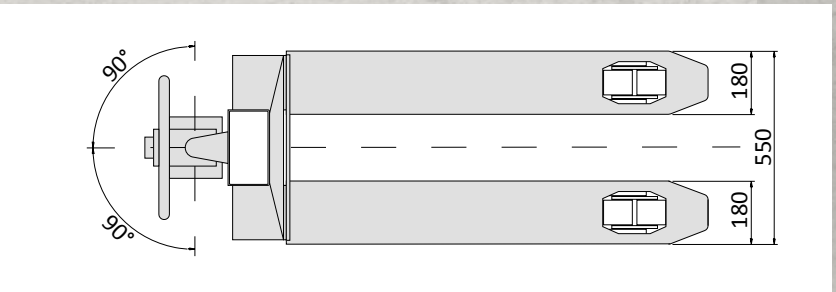

PROTECCIÓN Y **SOSTENIBILIDAD**

Cada transpaleta **TPWN** está protegida por un sólido embalaje **100% reciclable** para garantizarte un producto perfecto en la entrega, respetando el medio ambiente.

TRANSPALETA PESADORA **TPWN**

DINI ARGEO DEALER NETWORK:
OVER 3500 PARTNERS
IN MORE THAN 85 COUNTRIES ACROSS THE WORLD

"YOUR WORLDWIDE PARTNER FOR WEIGHING"

DINI ARGEO
Scales - Weighing systems
A RICE LAKE WEIGHING SYSTEMS COMPANY

La información contenida en este documento es indicativa y puede sufrir cambios sin previo aviso por parte de Dini Argeo, conforme a las normas en vigor. Los datos técnicos oficiales están disponibles en versión actualizada en el sitio web www.diniargeo.com o conectando al servicio al cliente de Dini Argeo.

TPWN_2009V1_NES

COMPANY HEADQUARTERS

Via Della Fisica, 20
41042 Spezzano di Fiorano Modena • Italy
Tel. +39.0536 843418

SERVICE ASSISTANCE

Via Dell'Elettronica, 15
41042 Spezzano di Fiorano Modena • Italy
Tel. +39.0536 921784

OTHER DINI ARGEO LOCATIONS

DINI ARGEO WEIGHING INSTRUMENTS Ltd
China

DINI ARGEO UK Ltd
United Kingdom

DINI ARGEO FRANCE sarl
France

DINI ARGEO GMBH
Germany

SERVICIO DE VENTAS Y ASISTENCIA TÉCNICA