radwag.com

Balanzas multifuncionales HY10.6.F1.K

More information on the website
radwag.com/es/info,w1,ADL

Funciones

- Dosing
- Labelling
- Plus/Minus Control
- Percent Weighing
- Totalizing
- Parts counting
- Peak hold
- Formulation
- Newton unit measurement
- Statistics
- Checkweighing
- GLP Procedures
- Animal weighing
- Differential weighing
- Replaceable unit
- Statistical Quality Control
- ALIBI Memory
- Transactions

Datos tecnicos

Metrological parameters	
Maxima capacidad	6 kg
Minima cacacidad	40 g
Legibilidad [d]	2 g
Rango de tara	-6 kg

Metrological parameters	
División de legalización [e]	2 g
Legibilidad máxima para las balanzas no verificadas	0,2 g
Calibración	externa
Clase OIML	III
Physical parameters	
Pantalla	10,1” gráfico color touchscreen
Dimensión de platillo	300×300 mm
Dimensiones de embalaje	570×390×170 mm
Masa neto	10,3 kg
Masa bruto	12,2 kg
Grado de protección	IP 65 construcción, IP 68 (1h max)/69 medidor
Communication interface	
Conectividad	2×RS232, 2×USB, Ethernet, 4 IN / 4 OUT (digitales)
Optional add-on modules	
Modulo Wi-Fi (opcional)	802.11 b/g/n
Modulo RS485 (opcional)	1
Modulo Profibus (opcional)	DP SLAVE
Modulo PROFINET (opcional)	1 × RJ45
Modulo de salida analógica (opcional)	4-20mA, 0-20mA, 0-10V
Entradas/Salidas (opcional)	12IN / 12OUT (IN – 5-24 VDC, OUT – max 30 VDC, 0,5 ADC)
Electrical parameters	
Alimentacion	100 ÷ 240 V AC 50/60 Hz
Environmental conditions	
Temperatura de trabajo	-10 ÷ +40 °C
Humedad relativa de aire	10% ÷ 85% RH sin condensación

* Wi-Fi® is a registered trademark of Wi-Fi® Alliance.

Accesorios

Impresoras de recibos
Cables RS 232 (Bascula a Impresora ZEBRA)
Cables RS 232 (Bascula a Impresora EPSON)
Escáner de códigos de barra
Impresoras de etiquetas
Pantallas
Cables de corriente (Bascula a Ethernet)
Cables RS 232, RS 485
Teclado, manipuladores
Pesas de clase F1 - cilíndrico, le assortiment
Cable USB (Bascula a Impresora)
Convertidor RS 232 a USB
Cables Entradas/Salidas

Programas

E2R System
Audit Trail Reader
RAD KEY
Controlador LabVIEW “Radwag Balances & Scales”

RADWAG Connect
RADWAG Remote Desktop
RADWAG Development Studio
Editor de Balanzas 2.0

Editor de Etiquetas R02
R-LAB
R.Barcode

Dimensiones de aparato

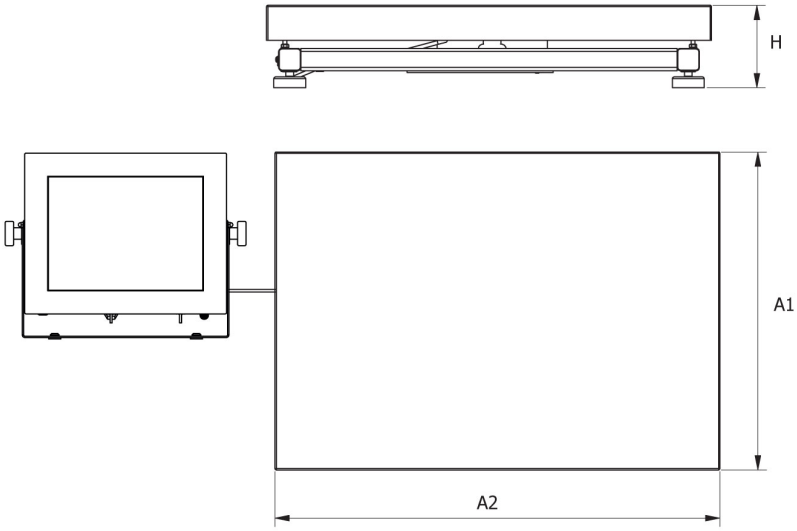

F1 Platform

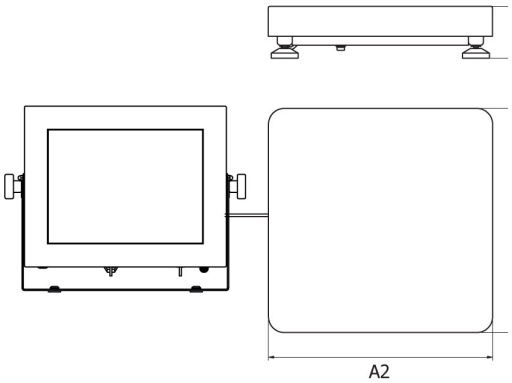

C Platform

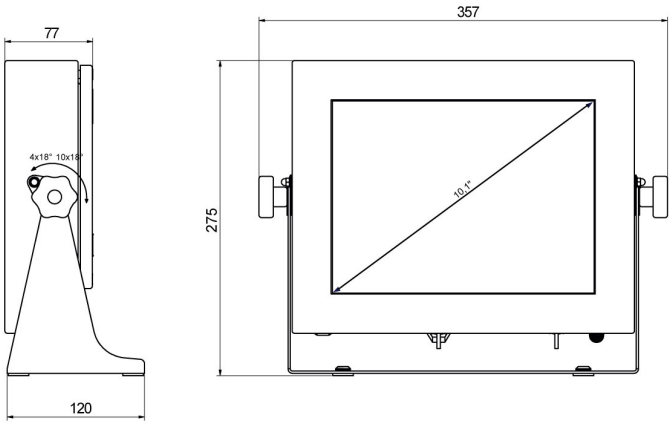

PUE HY10

Scale type	A1	A2	H
HY10.C2.K	400	500	103 ±3
HY10.C3.K	500	700	130 ±3
HY10.F1.K	300	300	70 ±3

dimensions in mm