# SF40A

## Impresora de impacto

## *El valor de OHAUS en una impresora portátil, con todas las funciones.*

La impresora SF40A combina varias funciones de alto rendimiento para ofrecer la calidad y la durabilidad de OHAUS en una impresora portátil. La impresora SF40A ofrece funciones avanzadas en una impresora fácil de usar y configurar a un precio excepcional.

### *Características únicas:*

- Los modos de estadísticas y totalización y el reloj en tiempo real son el complemento ideal a los modos de aplicación de los instrumentos de pesaje de OHAUS y ofrecen funcionalidad para asistir en la realización de informes.
- La impresora SF40A ayuda a soportar la eficiencia del pesaje y los procesos de registro. La interfaz RS232 y el software para el PC hacen que la configuración y el uso de la impresora sea rápido y sencillo.
- Con la opción de imprimir en 13 idiomas distintos, la impresora SF40A puede imprimir en el idioma del dispositivo conectado para ofrecer un funcionamiento global.

# SF40A *Impresora de impacto*

| Modelo | SF40A |
|---|---|
| Número de columnas | 40 columnas |
| Velocidad de impresión | Aprox. 1,2 líneas por segundo |
| Aplicaciones | Totalización, estadísticas (impresión de estadísticas incluye número de muestras, valor promedio, desviación estándar, mínimo, máximo, diferencial mínimo-máximo y suma total del peso de la muestra) |
| Rollo de papel (An × Diá.) | Papel estándar 57,5 mm × Ø 60 mm máx. |
| Requisitos de potencia | Entrada de fuente de alimentación: 100-240 V CA, 50-60 Hz<br>Salida de fuente de alimentación: 12 V CC, 2,5 A |
| Interfaz | RS232C |
| Rango de temperature de funcionamiento | 0 ºC – 40 ºC |
| Dimensiones de la impresora (an × la × al) | 140 x 205 x 75 mm |
| Peso neto | 740 g (rollo de papel incluido) |
| Peso del paquete | 0.8 kg |

## Otras características estándar

Indicador de estado, 40 caracteres por línea, operaciones de puesta a cero y tara directamente desde la impresora. Funcionalidad completa con Adventurer™, Explorer™, Navigator™, analizadores de humedad de la serie MB e indicadores de la serie 'T'. Las estadísticas y la totalización no son compatibles con la serie CKW Bench Scale y Scout™.
Impresión multilingüe: inglés, español, alemán, italiano, francés, chino, coreano, japonés, ruso, polaco, portugués, húngaro y checo.

## Accesorios

**Rollo De Papel, 57.5mm (x2)** ..... 12120799
**Eje, Rollo De Papel**..... 30063920
**Cinta** ..... 30529322
**Rollos de papel adhesivo (x3)**..... 11600388
**Cable, Impresora SF40A RS9 M/H (incluido)**..... 30529323
**Cable, Impresora SF40A RS9 H/M (incluido)**..... 30059316
**Cable, Impresora SF40A RS9 H/Cable pelado** ..... 80500552
**Adaptador de corriente, SF40A (no incluido)** ..... 30529321

## Conformidad

- **Seguridad del producto:** IEC/EN 61010-1
- **Compatibilidad electromagnética:** IEC/EN 61326-1 clase B, entornos básicos; FCC Part 15 clase A; Canada ICES-003 clase A
- **Marcas de conformidad:** CE, RCM, UKCA, CSA
- **Otros:** RAEE, RoHS

## Dimensiones

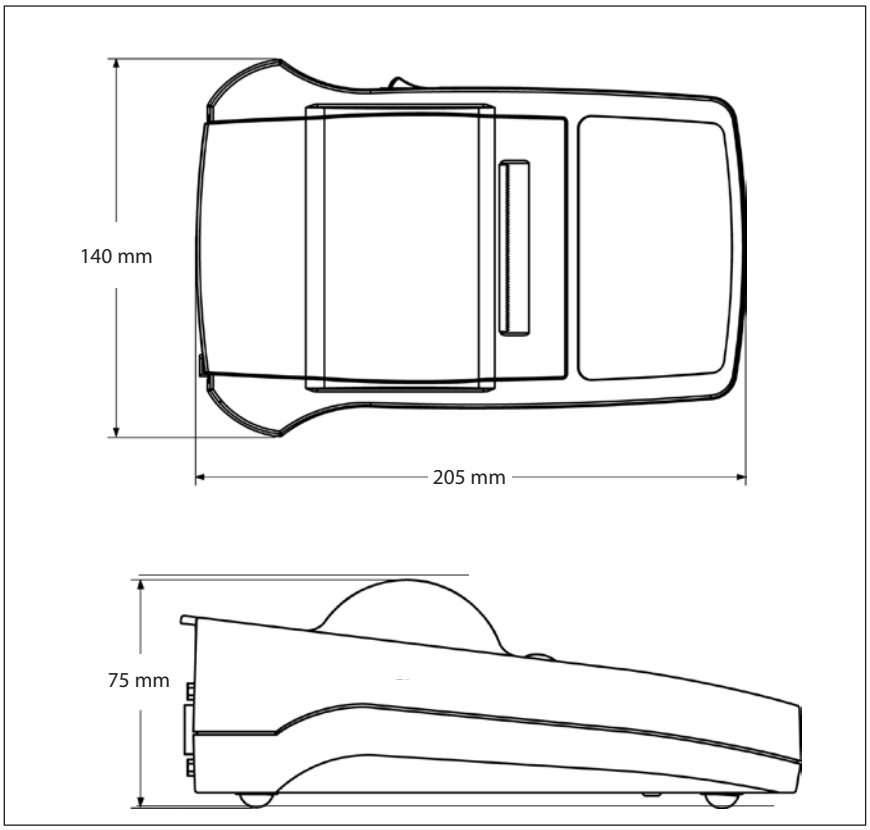


80774640_C_20221021 © Copyright OHAUS Corporation

**OHAUS Europe GmbH**

Heuwinkelstrasse 3,
8606 Nänikon,
Suiza

e-mail: ssc@ohaus.com
Tel: 0034 913 754 111
e-mail: tsc@ohaus.com
Tel: 0034 913 754 112

**www.ohaus.com**

*El sistema de gestión que rige la fabricación de este producto está certificado de acuerdo con la norma ISO 9001:2015*