radwag.com

Balanza de precisión PS 1000.X7, Balanza de precisión PS 600.X7

More information on the website
radwag.com/es/info,w1,ZKW

Balanza de precisión PS 1000.X7
Balanza de precisión PS 600.X7

The drawings, photos and graphics used are for illustrative purposes only.

Funciones

- Autotest
- Dosing
- Plus/Minus Control
- Percent Weighing
- Parts counting
- Peak hold
- Formulation
- Newton unit measurement
- Statistics
- Checkweighing
- IR sensors
- Under-pan weighing
- GLP Procedures
- Animal weighing
- Density determination
- Ambient conditions monitoring
- Replaceable unit
- Statistical Quality Control
- ALIBI Memory
- Mass for titrator
- Wi-Fi

Datos tecnicos

	Balanza de precisión PS 600.X7 WL-226-0015	**Balanza de precisión PS 1000.X7** WL-226-0010
Parámetros metrológicos		
Maxima capacidad [Max]	600 g	1000 g
Minima capacidad	20 mg	20 mg
Legibilidad [d]	1 mg	1 mg
División de legalización [e]	10 mg	10 mg
Rango de tara	-600 g	-1000 g
Repetibilidad estándar [5% Máx.]	0,5 mg	0,5 mg
Repetibilidad estándar [Máx.]	1,5 mg	1,5 mg
Porción mínima estándar (USP)	1 g	1 g
Porción mínima estándar (U = 1%, k = 2)	0,1 g	0,1 g
Linealidad	±3 mg	±3 mg
Tiempo de estabilización	2 s	2 s
Calibración	interna (automatica)	interna (automatica)
Clase OIML	II	II
Paramètros físicos		
Sistema de nivelación	manual	manual
Pantalla	7" gráfico color pantalla táctil	7" gráfico color pantalla táctil
Elementos del set	Balanza, platillo, osłona platillos, pie de puesta a tierra ×1, pies ×3, adaptador de CA.	Balanza, platillo, osłona platillos, pie de puesta a tierra ×1, pies ×3, adaptador de CA.
Dimensión de platillo	128×128 mm	128×128 mm
Dimensiones de embalaje	545×455×575 mm	545×455×575 mm
Masa neta	3,99 kg	4,01 kg
Masa bruta	5,5 kg	7,5 kg
Construcción		
Grado de protección	IP 43	IP 43
Components and software		
Tamaño de base de datos	Productos, Usuarios, Embalaje, Clientes, Recetas, Informes de recetas, Condiciones ambientales, Pesajes, Memoria Alibi	Productos, Usuarios, Embalaje, Clientes, Recetas, Informes de recetas, Condiciones ambientales, Pesajes, Memoria Alibi
Características utilidades		
Touchless operation	2 sensores infrarrojos	2 sensores infrarrojos
Interface de comunicación		
Conectividad	2×RS232[1], USB-A, USB-B, Ethernet, Wi-Fi	2×RS232[1], USB-A, USB-B, Ethernet, Wi-Fi
Parámetros electricos		
Alimentacion	Adapter: 100 – 240V AC 50/60Hz 0,6A; 12V DC 1,2A Balanza: 12 – 15V DC 0,8A max	Adapter: 100 – 240V AC 50/60Hz 0,6A; 12V DC 1,2A Balanza: 12 – 15V DC 0,8A max
Potencia consumida por el dispositivo	4 W	4 W
Condiciones ambientales		
Temperatura de trabajo	+10 – +40 °C	+10 – +40 °C
Indicador de condiciones de ambiente (opcional)	THBR 2.0 System, THBR BOX, THB P, THB W, THB S	THBR 2.0 System, THBR BOX, THB P, THB W, THB S
Humedad relativa de aire	40% – 80%	40% – 80%

La repetibilidad se expresa como una desviación estándar de 10 posiciones de carga. El tiempo de estabilización depende de las condiciones externas y la dinámica de colocar los pesos en el platillo; especificado para el perfil FAST. 1 Los lectores de códigos de barras

disponibles como accesorio cooperan con la balanza utilizando solo la interfaz RS232.

* Wi-Fi® is a registered trademark of Wi-Fi® Alliance.

Additional fee for verification

Accesorios (Additional Fee)

Maletas para Básculas
Mesas antivibratil
Adaptadores de corriente
Cables de corriente desde mechero de automóvil
Cable USB (Bascula a Impresora)
KIT para determinar la densidad
Escáner de códigos de barra
Cámara de balanzas con platillo 128×128mm
Cables RS 232, RS 485
THBR 2.0 - Indicador de condiciones de ambiente
Pantallas
Protecciones de seguridad
Impresoras de recibos
Cables RS 232, RS 485
Módulos adicionales
Pasaje debajo del platillo
Cables RS 232 (Bascula a Impresora)
Convertidor RS 232 a RS 485

Programas (Additional Fee)

RAD KEY
R-LAB
RADWAG Development Studio
Alibi Reader
Editor de Balanzas 2.1

Dimensiones de aparato
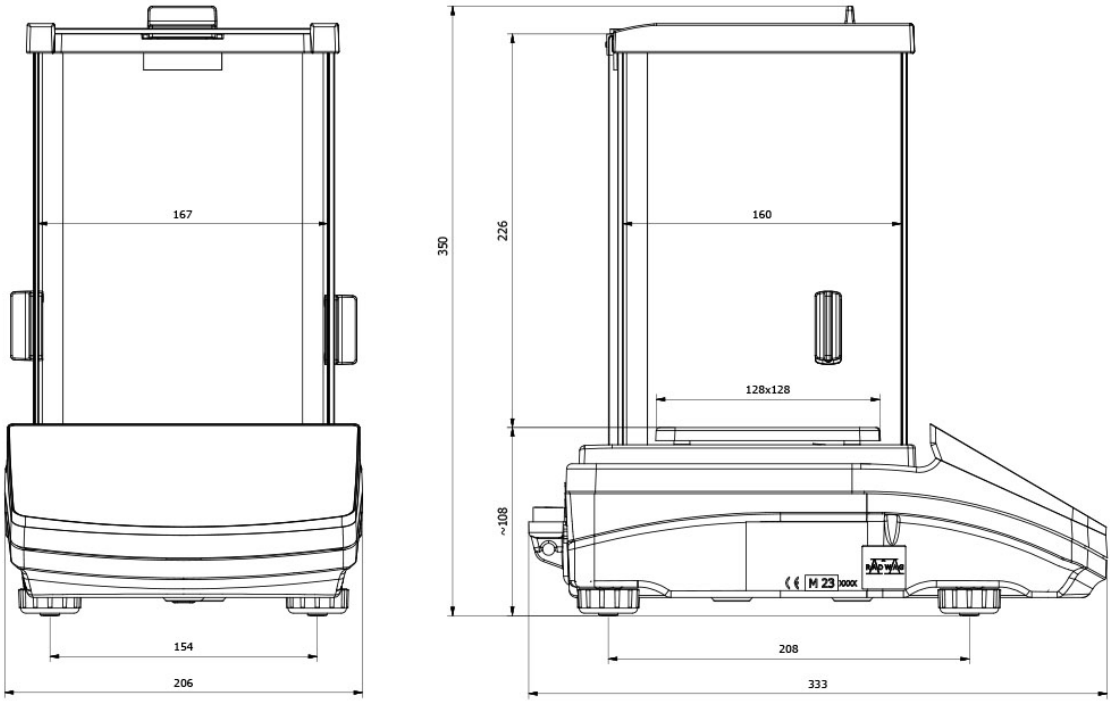
Balanza de precisión PS 1000.X7, Balanza de precisión PS 600.X7