radwag.com

Balanza de precisión PS 10100.X7.M, Balanza de precisión PS 3500.X7.M

More information on the website
radwag.com/es/info,w1,T9L

Balanza de precisión PS 10100.X7.M
Balanza de precisión PS 3500.X7.M

The drawings, photos and graphics used are for illustrative purposes only.

Funciones

- Autotest
- Dosing
- Plus/Minus Control
- Percent Weighing
- Parts counting
- Peak hold
- Formulation
- Newton unit measurement
- Statistics
- Checkweighing
- IR sensors
- Under-pan weighing
- GLP Procedures
- Animal weighing
- Density determination
- Ambient conditions monitoring
- Replaceable unit
- Statistical Quality Control
- ALIBI Memory
- Mass for titrator
- Wi-Fi

Datos tecnicos

	Balanza de precisión PS 3500.X7.M WL-226-0004	**Balanza de precisión PS 10100.X7.M** WL-226-0001
Parámetros metrológicos		
Maxima capacidad [Max]	3500 g	10100 g
Minima capacidad	500 mg	-
Legibilidad [d]	10 mg	10 mg
División de legalización [e]	100 mg	-
Rango de tara	-3500 g	-10100 g
Repetibilidad estándar [5% Máx.]	5 mg	5 mg
Repetibilidad estándar [Máx.]	8 mg	12 mg
Porción mínima estándar (USP)	10 g	10 g
Porción mínima estándar (U = 1%, k = 2)	1 g	1 g
Linealidad	±20 mg	±20 mg
Tiempo de estabilización	1,5 s	1,5 s
Calibración	interna (automatica)	interna (automatica)
Clase OIML	II	-
Paramètros físicos		
Sistema de nivelación	manual	manual
Pantalla	7" gráfico color pantalla táctil	7" gráfico color pantalla táctil
Elementos del set	Balanza, platillo, osłona platillos, adaptador de CA	Balanza, platillo, osłona platillos, adaptador de CA
Dimensión de platillo	195×195 mm	195×195 mm
Dimensiones de aparato		333x206x107 mm
Dimensiones de embalaje	476×381×346 mm	476×381×346 mm
Masa neta	4,5 kg	5,7 kg
Masa bruta	5,5 kg	6,5 kg
Construcción		
Grado de protección	IP 43	IP 43
Components and software		
Tamaño de base de datos	Productos, Usuarios, Embalaje, Clientes, Recetas, Informes de recetas, Condiciones ambientales, Pesajes, Memoria Alibi	Productos, Usuarios, Embalaje, Clientes, Recetas, Informes de recetas, Condiciones ambientales, Pesajes, Memoria Alibi
Características utilidades		
Touchless operation	2 sensores infrarrojos	2 sensores infrarrojos
Interface de comunicación		
Conectividad	2×RS232[1], USB-A, USB-B, Ethernet, Wi-Fi	2×RS232[1], USB-A, USB-B, Ethernet, Wi-Fi
Parámetros electricos		
Alimentacion	Adapter: 100 – 240V AC 50/60Hz 0,6A; 12V DC 1,2A Balanza: 12 – 15V DC 0,8A max	Adapter: 100 – 240V AC 50/60Hz 0,6A; 12V DC 1,2A Balanza: 12 – 15V DC 0,8A max
Potencia consumida por el dispositivo	4 W	4 W
Condiciones ambientales		
Temperatura de trabajo	+10 – +40 °C	+10 – +40 °C
Indicador de condiciones de ambiente (opcional)	THBR 2.0 System, THBR BOX, THB P, THB W, THB S	THBR 2.0 System, THBR BOX, THB P, THB W, THB S
Temperatura de almacenamiento		-20 – +50 °C
Humedad relativa de aire	40% – 80%	40% – 80%

La repetibilidad se expresa como una desviación estándar de 10 posiciones de carga. El tiempo de estabilización depende de las

condiciones externas y la dinámica de colocar los pesos en el platillo; especificado para el perfil FAST. 1 Los lectores de códigos de barras disponibles como accesorio cooperan con la balanza utilizando solo la interfaz RS232.

* Wi-Fi® is a registered trademark of Wi-Fi® Alliance.

Additional fee for verification

Accesorios (Additional Fee)

Maletas para Básculas
Mesas antivibratil
Adaptadores de corriente
Cables de corriente desde mechero de automóvil
Cable USB (Bascula a Impresora)
Escáner de códigos de barra
Cables RS 232, RS 485
THBR 2.0 - Indicador de condiciones de ambiente
Pantallas
KIT para determinar la densidad
Protecciones de seguridad
Impresoras de recibos
Cables RS 232, RS 485
Módulos adicionales
Protecciones de seguridad
Pasaje debajo del platillo
Cables RS 232 (Bascula a Impresora)
Convertidor RS 232 a RS 485

Programas (Additional Fee)

RAD KEY
R-LAB
RADWAG Development Studio
Alibi Reader
Editor de Balanzas 2.1

Dimensiones de aparato
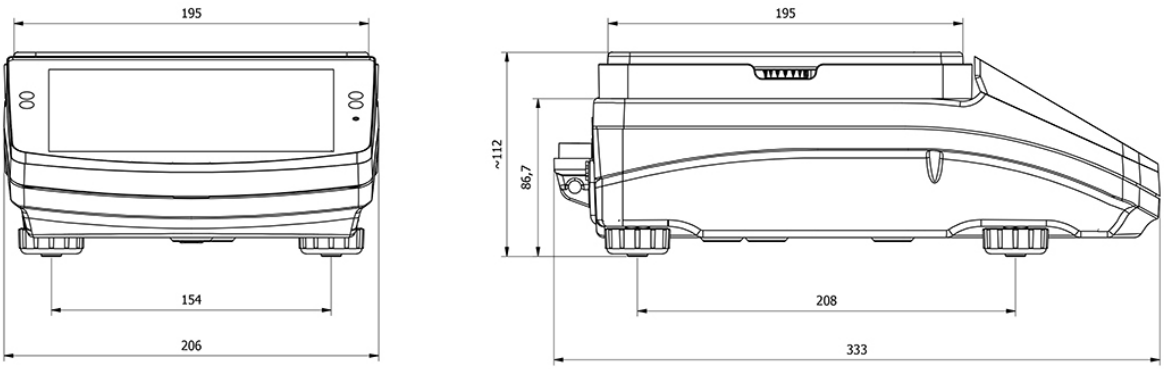
Balanza de precisión PS 10100.X7.M, Balanza de precisión PS 3500.X7.M